Near and Beyond the Roman Frontier. Proceedings of a colloquim held in Târgovişte, 16–17 october 2008, Bucureşti, 2009, p. 85–124

CÂTEVA CONSIDERAŢII PRIVIND VASELE METALICE DE IMPORT DIN MEDIUL SARMATIC NORD–PONTIC

Vitalie Bârcă

A few remarks on the import metal ware within the north–pontic sarmatian snvironment

EARLY SARMATIAN PERIOD

The presence of metal ware within the early Sarmatian environment is considerably reduced when compared to other categories of material. Currently, complete metal items come from the damaged grave at Bulahovka and the hoards at Bădragii Noi, Veseloja Dolina, Velikoploskoe and Novočerkassk. They are supplemented by a fragmentary handle of a bronze vessel originating from the hoard at Jančokrak and a few small fragments of a similar metal–made vessel from Bulahovka.

Silver ware

Cups

Among analysed discoveries count 4 silver cups. Three cups come from the damaged Bulahovka grave (Fig. 1/1) and one from the hoard at Velikoploskoe (Fig. 1/2).

The cups from Bulahovka are similar to cone–shaped cups with thickened rim slightly out–turned. Closest analogies are the semi–spherical cups from the Dacian hoard of 1st century BC from Sîncrăieni. The Bulahovka burial dates most probably in the second half of the 1st century BC.

There is no exact analogy for the cup found at Velikoploskoe, yet a very similar cup dated during the 1st century BC is found in hoard no. 3 in the Museum J. Paul Getty. The semi spherical cups unearthed in the Iberian Peninsula and also the cup within the rich Dacian hoard from Lupu do not differ much in shape. For the decoration on the exterior surface there are no exact analogies with other silver cups, yet a similar decoration under the rim appears on a silver bowl of the 2nd century BC kept in the Art Museum from Toledo.

We assumed, based on dating of all pieces from Velikoploskoe, especially the bronze cauldron, that the cup, although manufactured or purchased sometime during the 2nd century BC, was buried beside other pieces in the hoard inventory during the 1st half of the 1st century BC.

Bronze ware

Situlae

This category is represented by the situlae from Novočerkassk (Fig. 1/5), Bădragii Noi (Fig. 1/4) and Veseloja Dolina (Fig. 1/3).

The oldest situla of the type comes from G 8 from Montefortino dated from the 1st third of the 3rd century BC to the end of the 3rd – beginning of the 2nd century BC. The situlae found within the Roman fort deployed to siege Numantia in 153 BC and the one from Villanueva de Córdoba containing a coin hoard made of Republican Roman denarii issued between 145/138 and 104 BC date from the following period. K. Raddatz includes this hoard in the hoard group accumulated between 105 and 90/80 BC. The situlae within the 5 funerary shafts from Vieille–Toulouse date from the 1st half of the 1st century BC. The situla within G 1 from Zubowice, whose inventory comprised a type Kostrzewski K brooch identical with the one from Bădragii Noi hoard dates in A 2 phase (La Tène D 1). The situla from the Sarmatian burial from Severnyj (T 1 G 9) is dated during the 2nd century BC. The Veseloja Dolina hoard dates from the first half of the 1st century BC. A series of situla fragments uncovered in several Celtic oppida from Central Europe are dated during the late Iron Age (pre–Roman).

Considering all the above mentioned but also the dating of the pieces they were jointly discovered, it may be inferred that the situlae from Bădragii Noi and Veseloja Dolina date from first half

of the 1st century BC, while that from Novočerkassk most probably by the end of the 2nd century – first half of the 1st century BC.

MIDDLE SARMATIAN PERIOD

Metal ware items within the funerary furniture of 1st – mid 2nd centuries AD graves are, similarly to the previous period, fewer if compared to other categories of material. However, the number of silver and bronze vessel types is higher compared to the prior period.

Silver ware

Cups

Silver cups are represented by one exemplar with a zoomorphic handle from T 2 G 1 Porogi (Fig. 2/1). It is part of a group of precious metal wares with zoomorphic handles discovered in Sarmatian burials belonging to aristocrats like those at Hohlač (Fig. 2/2), Migulinsk (Fig. 2/4), Vysočino (Fig. 2/3), Kosika (Fig. 2/5) and Berdija (Fig. 2/6).

They were most probably cult vessels, but also represent an indicator of the social status of the deceased. The cup from Porogi is considered a product of an Central Asia workshop.

Jugs

Are represented by exemplars from Sokolova Mogila tumulus *(Oinochoe)* (Fig. 4/4) and the burial at Vesnjanoe (Fig. 4/1).

Upon the shape, the exemplar from Sokolova Mogila is most probably a Roman provincial product imitating a jug manufactured in a workshop from Asia Minor rather than an Italian one. Based on the body decoration, it is regarded as a product of a Hellenistic workshop from the Near East or Egypt.

The jug in the Vesnjanoe grave (Fig. 4/1) seems to imitate a ware category known in the specialty literature as "*Blechkannen*", made of bronze sheet. Certain variants of the type are North Italic ones and their production starts sometime during the third quarter of the 1st century AD.

Since the jug is silver made, one may suppose a change in its functionality, being most probably an eating or drinking vessel.

Silver ware within Sarmatian tumuli are thought to be products of east Mediterranean workshop (Iranian, Parthian or Syrian), while the Vesnjanoe jug is regarded as a product from a Near East, Roman provincial or Pontic workshop.

Skyphoi

This category is represented by the fragmentary exemplar from Zaprud'e and that in the Sokolova Mogila tumulus (Fig. 4/2).

Such ware is part of *argentum potorium*, used for drinking, mixing and serving beverages and was manufactured in workshops from the main centers of the Roman Empire, especially those in eastern provinces.

Ware of Sokolova Mogila type also comes from rich Sarmatian burials of the 1st century AD at Žutovo (T 28 M 1) and Hohlač, both situated in the area east of Don.

Beakers

They are represented by four exemplars from T 2 G 1 at Čuguno–Krepinka (Fig. 4/5–6) and additionally another in T 7 G 2 at Aktovo (Fig. 4/7).

Bronze ware

Cauldrons

Beside Sarmatian cauldrons, within mid Sarmatian area and period there are a few imported bronze sheet cauldrons.

They come from the graves at Novo–Podkreaž T 12 G 1 (Fig. 5/1), Čuguno–Krepinka T 2 G 1 (Fig. 5/2), Novolugansk T 1 G 2 (Fig. 5/3) and Voskresenki (Fig. 5/4).

The exemplar from Novo–Podkreaž is similar to "Debelt" type cauldrons, which are of Italian origin and are frequently found in Roman provincial environment. The cauldron from Novo–Podkreaž is considered a Thracian product of the second half of the 1st – mid 2nd centuries AD. The exemplar from Čuguno–Krepinka is of "Rovnoe" type. They are, according to B. A. Raev, imitations of "Debelt" type caldrons and were dated in the second half of the 2nd – mid 3rd centuries AD, yet a part comes from burials dated in middle Sarmatian

period. Such an example is also the cauldron from Čuguno–Krepinka, burial dated by the end of the 1st – beginning of the 2nd centuries AD.

Novolugansk and Voskresenki cauldrons are singular exemplars with no analogies and might have served as models for "Debelt" and "Rovnoe" type cauldrons.

Situlae

This category is represented by the *situla* from Sokolova Mogila tumulus (Fig. 4/3) belonging to type 38 in Eggers typology. Their production starts in the 1st century BC and continues until the 2nd century AD. Initially, they are made in Italy and then in the Empire provinces. Their distribution is generalised in both the Roman civil environment as well as the military one and are frequently found in *Barbaricum* as well.

Casseroles

They belong to various types and come from the damaged burial at Cobusca Veche (Fig. 6/1), T 27 G 1 at Bădragii Vechi (Fig. 6/2) and T 3 G 1 at Cuconeştii Vechi (Fig. 6/3), Cvetna (Fig. 6/6), Krasnopolka, T 235 G 1 at Ščučina (Fig. 6/4), Trojany, Novo–Petrovka and T 2 G 1 at Čuguno–Krepinka (Fig. 6/5).

The item in Cvetna grave (Fig. 6/6) belongs to type 137 in H. I. Eggers's typology. It starts to be manufactured something between 0/9 AD and ceased around 35/40 AD. We must mention that a good part of these casseroles were functioning throughout the duration of the 1st century AD. They were manufactured in southern Italy workshops (Campania), one of the certain centres being Capua.

The casserole from Ščučina (Fig. 6/4) is type Eggers 138 and preserves on the handle`s outer part a rectangular stamp displaying the letters [**C?**]**NGRANIPLOCA,** that might be completed as *[C?]n(aei) Grani(i) Ploca[mi?]*. Among craftsmen that manufactured such casseroles count the members of *Trebellius* family: *Trebellius Romanus*, producer of Campania in the 2–4 decades of the 1st century AD and *Trebellius Crescens*, working in Campania as well in the 3–4 decades of the same century. The production centre was located in the south of Italy (Campania), yet in the beginning such casseroles were manufactured in Gallia as well.

The following type is Eggers 140, represented by exemplars from Cobusca Veche (Fig. 6/1), Trojany and Krasnopolka. Production commences sometime in 5/10 AD and ceases around 30/35 AD, no later than Tiberius's reign. Nonetheless, a significant part of such casserole type was discovered during the entire 1st century AD and the beginning of the subsequent. Discoveries at Trojany, Cobusca Veche and Krasnopolka confirm such hypothesis. They were manufactured in southern Italy workshops (Campania or Latium) and most certainly in Capua.

Another casserole type is type Eggers 142, illustrated by exemplars from T 27 G 1 at Bădragii Vechi (Fig. 6/2) and Novo–Petrovka grave. The exemplar from Bădragii Vechi preserves the stamp **LAN II/I** *L(ucius) An(sius) (Epaphroditus ?)* (Fig. 6/2) on the outer part of the handle, while that from Novo–Petrovka the stamp of *P. Cipius Polybius* (**PCIPIPOLYBI**). Manufacturing starts around 35–40 AD and ends around 90 AD. In certain cases they were used for longer time spans, extending in the 2nd century as well.

The casserole from Bădragii Vechi, produced in Capua by one of *Ansii* family members dates, based on the entire inventory, by the end of the 1st – beginning of the 2nd centuries AD.

They were principally produced by *Ansii* and *Cipii* workshops from Capua, yet occasionally they were manufactured by the Gaulish industry.

A final type is type Eggers 144 or "Gödåker" with a main production centre in southern Gallia. It is represented by exemplars from T 3 G 1 at Cuconeştii Vechi (Fig. 6/3) and T 2 G 1 at Čuguno–Krepinka (Fig. 6/5). The casserole from Čuguno–Krepinka bears the stamp **PICVSF** *Picus F(ecit)* or *[Al]picus F(ecit)*, a craftsman manufacturing in Gaul during the Flavian dinasty.

The casserole in the Sarmatian grave from Cuconeştii Vechi dated in the last quarter of the 1st century AD belongs to variant produced in 55/60 – 90/120 AD, while that in the Čuguno–Krepinka burial dated by the end of the 1st century – beginning of the 2nd century AD belongs to variant produced in 60/70 – 100/120 AD.

Deep bowls

The exemplars from Cazaclia (Fig. 7/1), Mocra (Fig. 7/2) and Novo–Podkreaž belong to type Eggers 70 (*type Řepov*) dated in stage B 2 (70–150/160 AD). Under the rim of the vessel from Cazaclia is located an inscription made by dotting mentioning *T(itus) Salv(ius) Caec(?)*, probably the Roman owner from who it was purchased or taken as plunder. The bowl from T 10 G 1 at Cazaclia dates, besides the rest of the burial inventory, during the 2nd century AD. The exemplar from T 2 G 2 at Mocra dates at the beginning of the 2nd century AD.

Another type is represented by the bowls from Olăneşti (Fig. 7/4), Verbki, Pavlovka, Konstantinovka, Čuguno–Krepinka (Fig. 7/3) graves. In H. J. Eggers's typology they belong to type 100 and date from stage B 1 (10–70 AD) and B 2 (70–150/160 AD). The exemplar from Čuguno–Krepinka bore the stamp **DVSF** *[Candi]dus F(ecit)*, a craftsman manufacturing in Gallia during Domitian – Trajan`s reigns (approximately 80–100 AD).

Production begins around 25–35 AD and ceases around 115–130 AD, yet they were used in certain cases for longer time periods, being found in complexes from mid and second half of the 2nd century AD. The main production centre was located in Campania.

Concerning the bowls from Novofilippovka (T 1) and Ust'–Kamenka burials (T 38 G 1, T 45 G 1 (Fig. 7/5) it is worth mentioning that they have no analogies among Roman provincial products from the imperial period. They might have been produced in a Roman provincial workshop from the eastern provinces of the Empire.

Paterae

Paterae are represented by the exemplar from the damaged grave at Petriki dated in the second half of the 1st – beginning of the 2nd century AD.

They are early products of workshops from southern Italy during Augustus` reign. The production would further disseminate to other regions, becoming a specialty of the workshops from Campania. Workshops producing such vessels emerge in Gallia and Danube area, fact that leads to a large scale use during the 2nd century AD, especially the first half. They are found most oftenly in contexts dated during the first two centuries AD.

Strainers

These bronze vessels are represented by exemplars from T 4 G 4 at Olăneşti (Fig. 8/1) and T 2 G 1 at Čuguno–Krepinka (Fig. 8/2). Both strainers belong to type 160 in H. J. Eggers's typology. The exemplar from Olăneşti exhibits the stamp **APRISAC** (*APRI·SAC[II])* on the outer surface of the handle.

They start to be manufactured around 35–45 AD and cease around 140–160 AD. The large majority of the discoveries belong to stages B 2 (70–150/160 AD) and C 1a (150/160–210/220 AD). They were manufactured in north Italy at first, usually by Gaul crafters, then in Gallia and lower Germany.

Jugs

This category of vessels is represented by the jugs *(Blechkannen)* from T 2 G 2 at Mocra (Fig. 9/1), T 4 G 4 at Olăneşti (Fig. 9/2), Pavlovka (Fig. 9/3), T 2 G 1 at Čuguno–Krepinka (Fig. 9/4) and Konstantinovka.

They belong to group II ("Straldzha") of type II in B. A. Raev's classification and represent a frequent category identified in Pannonia, Thracia, Lower Moesia, northeast of the Black Sea (left of Lower Don), the latter in Sarmatian graves. Jugs emerge in the third quarter of the 1st century AD and remain in use for several centuries. The vessels of the type from the Sarmatian environment belong to graves mostly dated no later than mid 2nd century AD. It is believed they were of Thracian origin, from where they reached the provinces of the Roman Empire and the north of the Black Sea.

The above jugs are supplemented by two others from the graves at Cvetna (Fig. 9/5) and Čuguno–Krepinka (T 2 G 1) (Fig. 9/6). The exemplar from Cvetna is an *oinochoe* and pertains to type 124 in Eggers's typology and type D ("Hagenow") in the typology established by H. U. Nuber. Such jugs date from the Augustan period until 50 AD and are artifacts of eastern origin (Greece, Asia Minor).

The bronze jug ("Gegliederte Henkelkrüge") from the grave at Čuguno–Krepinka (Fig. 9/6) belongs to a largely distributed type, both in Roman Empire provinces and in *Barbaricum*. Their

production starts by mid 1st century AD and continues until the 3rd century AD. Such a jug also comes from T 3 at Sokolovsk (Lower Don) dated by the end of the 1st – beginning of the 2nd century AD.

LATE SARMATIAN PERIOD

They are represented by the jug *(Blechkanne)* from T 2 G 2 at Kotlovina I (Fig. 5/7), the bronze cauldron from T 6 G 1 at Ševčenko (Fig. 5/5) and the bronze situla from T 9 G 1 at Gradeška (Fig. 5/6).

The cauldron from T 6 G 1 at Ševčenko is of "Debelt" type, of Italian origin and frequent in the Roman provincial environment. Many such cauldrons were unearthed at Pompei and neighbouring cities. Similar cauldrons to that from Ševčenko come from middle period Sarmatian burials from Novo–Podkreaž and Berdija (left of Don) and from a series of Sarmatian graves from the Volga – Don interflow.

The vessel from Ševčenko has good analogies both in middle and late period graves. The burial from Ševčenko is dated in the second half of the 2nd – 3rd centuries AD.

The jug *(Blechkanne)* from Kotlovina I belongs to type II, group II–a named "Straldzha" in B. A. Raev's classification. Such jars emerge beginning with the third quarter of the 1st century AD and remain in use for a few centuries.

Such items constitute a category frequently discovered in middle period Sarmatian graves. A similar jug to that from Kotlovina I comes from a late period burial from Rostov on Don, dated in the second half of the 2nd – first half of the 3rd centuries AD. The Kotlovina I necropolis also dated from this period.

The bronze situla from Gradeška is a late variant of Hemmor type situlae and dates, according to the grave rich funerary inventory, in the second half of the 3rd – first half of the 4th centuries AD.

Cuvinte cheie: spaţiul nord–pontic, perioada sarmatică, vase de metal, import.
Key words: north–pontic area, sarmatian period, metal ware, import.

Faţă de alte categorii de produse vasele din metal, atât din mediul sarmatic, cât şi din cel a altor popoare barbare, prezintă un interes deosebit, ele constituind o categorie de artefacte cu o valoare mai mare decât alte produse. Mai mult decât atât, vasele din metal, la fel ca şi alte categorii de materiale, erau supuse modei şi gustului, fapt ce oferă de multe ori o datare mai exactă mai ales atunci când acestea poartă şi ştampila meşterului. De multe ori acestea pot chiar oferi elemente de datare şi pentru alte categorii de materiale atunci când ele sunt descoperite în complexe închise. Pe de altă parte, utilizarea unor vase după încetarea producţiei acestora, mai ales în lumea barbară, ne oferă informaţii şi asupra valorii lor, dat fiind faptul că nu oricine îşi permitea să–şi achiziţioneze astfel de produse.

PERIOADA SARMATICĂ TIMPURIE[1]

Prezenţa vaselor metalice în mediul sarmatic timpuriu este mult mai redusă faţă de alte categorii de materiale. La ora actuală vase din metal întregi provin din mormântul distrus de la Bulahovka[2] şi tezaurele de la Bădragii Noi[3], Veseloja Dolina[4], Velikoploskoe[5], şi Novočerkassk[6].

[1] Cultura sarmatică timpurie se datează în secolele II–I a. Chr., cea mijlocie în secolul I – mijlocul secolului II p. Chr., iar cea târzie în a doua jumătate a secolului II – secolul IV p. Chr. (Simonenko 1999, 5, 9, 12, 27; Simonenko 2004, 134–173). Aceasta din urmă a fost împărţită în două etape: 1. a doua jumătate a secolului II – prima jumătate a secolului III p. Chr.; 2. a doua jumătate a secolului III – secolul IV p. Chr. (Simonenko 1999, 12, 27, 34; Simonenko 2004, 149 sqq.).
[2] Cf. Kostenko 1978, 78–85, pl. 1–2; Smirnov 1984, 108–110, fig. 51–52; Simonenko 1994, 109, fig. 7; Mordvinceva 2001, 36, 64, 78, pl. 31; Bârcă 2006a, 196–197, fig. 8–9; Simonenko 2008, 55, pl. 1.
[3] Cf. Jarovoj, Čirkov 1988, 21–22; Simonenko 1999, 90, 94, 101, fig. 5/20, 6/2, 9, 46/4; Mordvinceva 2001a, 112, fig. 3/3; Bârcă 2002, 104, 105, fig. 8; Bârcă 2004, 35 sqq, fig. 13; Bârcă 2006, 274–275, fig. 4.
[4] Cf. Simonenko 1999, 85–86, 88, 94, fig. 4/8, 6/3–4, 10; Mordvinceva 2001a, 112, fig. 3/1–2; Bârcă 2002, 104, 105, fig. 9–10; Bârcă 2004, 35 sqq., fig. 17–18; Bârcă 2006, 372–373, fig. 139–140.

La acestea se mai adaugă o toartă fragmentară de la un vas de bronz din tezaurul de la Jančokrak[7] şi câteva mici fragmente de la un vas din acelaşi metal de la Bulahovka[8].

În ceea ce priveşte fragmentele de la vasele de bronz de la Jančokrak şi Bulahovka, trebuie menționat că pentru acestea este imposibil de stabilit tipul de vas din care au făcut parte.

Vase de argint

Cupe

Între descoperirile analizate sunt patru cupe din argint. Dintre acestea, trei provin din mormântul distrus de la Bulahovka (Fig. 1/1), iar una din cadrul tezaurului de la Velikoploskoe (Fig. 1/2).

Cupele de la Bulahovka au o formă semisferică simplă şi au fost realizate din argint masiv, prin martelare. Ele au buza evazată şi îngroşată în interior, la fel ca şi unele dintre cupele cu pereții conici.

În ceea ce priveşte cupa semisferică de la Velikoploskoe, aceasta este din argint masiv şi are marginea uşor invazată. Pe partea exterioară, sub buză, este decorată cu două şiruri paralele formate din mici cerculețe realizate cu un obiect cu vârful ascuțit, iar spațiul dintre ele prezintă un ornament care are aspectul unei „împletituri" realizate prin ciocănire. Toată suprafața exterioară a cupei este împărțită în figuri geometrice ale căror contururi sunt formate din puncte realizate cu ajutorul unui obiect cu vârful ascuțit.

Atât cupele conice, cât şi cele semisferice sunt forme elenistice[9], purtând numele generic de *mastoi*, fie că sunt decorate sau nu, şi se datează în general în secolele II–I a. Chr.[10].

Astfel de cupe, provenind din tezaure sau morminte, se cunosc de pe teritoriul Spaniei şi Portugaliei[11], în Italia[12], Grecia[13], Bulgaria[14], România[15], Rusia[16] şi Pakistan[17]. Cupe conice şi semisferice din argint se află şi în colecția Muzeului J. Paul Getty (SUA)[18].

Avem de–a face, aşadar, cu o formă simplă de vas, descoperită în zeci de exemplare, de multe ori identice în cele mai mici detalii, pe o arie geografică extrem de largă. Această situație

---

[5] Cf. Dzis–Rajko, Suničuk 1984, 148–161; Simonenko 1982, 237, 242, fig. 1/9–10; Simonenko 1999, 73–76, fig. 1/2; Polin 1992, 53–55, fig. 10; Grosu 1995, 167, fig. 23, 24; Bârcă 2002, 104, fig. 3–4; Bârcă 2004, 35 sqq., fig. 4; Bârcă 2006, 370–372, fig. 137–138; Bârcă 2006a, 219–221, fig. 45–46.

[6] Cf. Raev 1986, 85–86, fig. 79/1; Raev 1988, 36–39; Simonenko 1987, 106; Simonenko 1998, 164–165; Simonenko 2001, 254, fig. 32/3; Raev, Simonenko, Trejster 1990, 131, fig. 40/2; Raev, Simonenko, Treister 1991, 466–467, 469, 489, fig. 27, pl. 35; Bârcă 2006a, 207, fig. 63a/1.

[7] Cf. Spicyn 1909, 28, fig. 80; 81; Guščina 1969, 41–53; Smirnov 1984, 104, fig. 48; Simonenko 1994, 112, fig. 10; Mordvinceva 1996, 13–14, 20; Mordvinceva 1997, 106–115; Mordvinceva 2001, 79–80, pl. 37–41; Bârcă 2006a, 201–202, fig. 18.

[8] Pentru analiza tuturor categoriilor de piese din cadrul acestor descoperiri cf. Bârcă 2004, 35–63; Bârcă 2006; Bârcă 2006a.

[9] Strong 1966, 108–111.

[10] Küthmann 1958, 98–120 stabileşte limita cronologică superioară pentru bolurile decorate pe la mijlocul secolului I a. Chr.; Strong 1966, 108–111; Raddatz 1969, 88. În studiul dedicat tezaurelor dacice din argint K. Horedt a atribuit vasele semisferice tipului G2 cele conice simple tipului G3a, iar pe cele cu bogat decor exterior tipului G3b (Horedt 1973, 143–144, fig. 8). La rândul său I. Glodariu atribuie aceluiaşi tip vasele de argint cu o formă, dar le–a împărțit în două variante: 1. conice, 2. semisferice. Tot el a încadrat cupele conice cu un bogat decor exterior într–un tip separat, alături de pocalele cu picior şi toarte (Glodariu 1974, 65).

[11] Raddatz 1969, 86–89, 199–200, 204–205, 208, 210, 222, 225, 227, 240, 242, 251, 258, 264–266, 269, 271, 280.

[12] Raddatz 1969, 87.

[13] Raddatz 1969, 87.

[14] Velkov, Danov 1938, 442–444; Milčev 1973, 1–4, fig. 1–2; Glodariu 1975, 23, nota 33.

[15] Popescu 1948, 35, 55, 61, fig. 1/1, 4, 11/1; Popescu 1958, 184–187; Horedt 1973, 143–144, cat. nr. 10, 32, 61, 92; Glodariu 1974, 64–65; Glodariu 1975, 19–23, pl. I–II cu toată bibliografia şi descoperirile de pe teritoriul României; Glodariu, Moga 1994, 36, 42–43, fig. 4.

[16] Spicyn 1909, 22, fig. 35; Strong 1966, 109; Kropotkin 1970, 85, nr. 718, fig. 45/3; Kostenko 1978, 80.

[17] Pfrommer 1993, 43.

[18] Pfrommer 1993, 43, 57, cat. nr. 22–24, 77.

a permis să se constate că forma lor aparţine epocii elenistice târzii şi culturii materiale greco–elenistice, iar în al doilea rând a dat posibilitatea comparării diferitelor exemplare, din zone geografice diferite, cât şi stabilirea limitelor cronologice ale formei în general[19]. Totodată, datorită faptului că marea majoritate a cupelor provin din tezaure şi morminte, care în unele cazuri aveau în compoziţia lor elemente de datare semnificative[20], s–a putut stabili şi perioada de confecţionare a acestora. Mai mult decât atât, în cea mai mare parte a lor, exemplarele descoperite variază în limite cronologice asemănătoare.

Pentru cupele din Peninsula Iberică, descoperite împreună cu monede, s–au indicat ca datare ultimii ani ai secolului II – primele două decenii a secolului I a. Chr.[21]. Majoritatea celorlalte exemplare au fost datate, însă, de către K. Raddatz, prin analogie cu primele, în aceiaşi perioadă, uneori prelungind–o pe parcursul secolului I a. Chr., dar fără a face precizări[22]. I. Glodariu a remarcat "rigiditatea limitelor cronologice stabilite de K. Raddatz, precum şi posibilitatea prelungirii datării unor piese pe tot parcursul primei jumătăţi a secolului I a. Chr., posibilitate care ar rezulta din luarea în consideraţie a perioadelor – uneori posibile, alteori probabile – de îngropare a tezaurelor şi prin analogie cu alte descoperiri din zone geografice deosebite"[23].

Cupele de la Bohot (Bulgaria) au fost datate, pe baza situlei din bronz cu care se aflau împreună, cândva în secolul I a. Chr.[24]. În sfârşit, bogatul tezaur de la Jakimovo, care avea în componenţa sa patru cupe conice, dintre care una cu reprezentare în relief, se consideră că a aparţinut unui aristocrat trac care a trăit la sfârşitul secolului I a. Chr. sau ceva mai târziu[25].

În mediul sarmatic astfel de cupe sunt cunoscute din "tezaurul" de la Ahtanizovskaja[26] şi mormântul de la Novodžerelievskaja[27].

Bogatul "tezaur" de la Ahtanizovskaja, descoperit în 1900, a fost datat de unii cercetători în secolul II a. Chr.[28] sau în secolele III–II a. Chr.[29], iar de alţii în secolul I a. Chr.[30]. Datorită valorii "tezaurului", care, printre altele, avea în componenţa sa mai multe falere din argint aurit, aplici din aur şi argint, trei colane din aur, o cunună de lauri din aur, două fibule din aur de formă ovală, un kantharos din sticlă şi un vas din argint, la care se mai adaugă un coif cu calotă conică şi obrăzare mobile (tip Pilos)[31] şi o oglindă cu discul rotund şi plat[32], se poate spune că "tezaurul" în discuţie, prin însăşi compoziţia lui, indică o perioadă întinsă de acumulare. Îngroparea lui a avut loc, cel mai probabil, cândva la sfârşitul secolului II – prima jumătate a secolului I a. Chr. În sfârşit, mormântul de la Novodžerelievskaja, care avea în inventar şi o

[19] Cf. Küthmann 1958, 98–120; Strong 1966, 108–111; Raddatz 1969, 88; Horedt 1973, 156, 161; Glodariu 1975, 23, 25; Pfrommer 1993, 43, 57.
[20] Cf. în acest sens unele dintre descoperirile din România (Glodariu 1975, 19–34; Glodariu, Moga 1994, 33–48), Bulgaria (Milčev 1973, 1–14), Rusia (Spicyn 1909, 19–23) sau tezaurul nr. I de la Muzeul J. Paul Getty (Pfrommer 1993, 5–46, cat. 1–65).
[21] Raddatz 1969, 53.
[22] Raddatz 1969, 53.
[23] Glodariu 1975, 23.
[24] Glodariu 1975, 23.
[25] Milčev 1973, 10. Pe baza fragmentelor de la o strecurătoare, a ataşelor cu delfini afrontaţi, cât şi a toartei cu capete de lebădă stilizate de la o situlă de bronz, I. Glodariu consideră că îngroparea tezaurului la sfârşitul secolului I a. Chr. nu este sigură (Glodariu 1975, 23).
[26] Spicyn 1909, 22, fig. 35; Kropotkin 1970, 85, nr. 718, fig. 45/3.
[27] Kostenko 1978, 80; Marčenko 1996, 40.
[28] Rostovcev 1993, 42.
[29] Mordvinceva 1996, 10–11.
[30] Fettich 1953, 169; Popescu 1958, 194; Strong 1966, 109; Raddatz 1969, 88.
[31] Vezi pentru coifurile de tip Pilos la Waurick 1988, 151–163.
[32] Cf. Spicyn 1909, 19–23, fig. 1–2, 4–35.

cupă conică, a fost datat de N. V. Anfimov în a doua jumătate a secolului II a. Chr.[33], iar de către K. F. Smirnov în secolul II a. Chr.[34]. La rândul său, I. I. Marčenko, în urma unei analize a întregului inventar, a datat mormântul la începutul secolului I a. Chr.[35]. Întrucât în inventarul mormântului se aflau câteva falere din argint aurit cu motive geometrice şi fitomorfe, o oglindă cu discul rotund şi plat, o cupă din sticlă şi mai multe aplici din aur, cât şi două cazane sarmatice din bronz, care aparţin tipului datat în secolele I a. Chr. – I p. Chr.[36], considerăm că întregul mormânt se datează, cel mai probabil, în prima jumătate a secolului I a. Chr.

Pentru cupele de la Bulahovka nu cunoaştem analogii exacte, însă ele sunt foarte apropiate de cele conice cu buza îngroşată şi uşor răsfrântă. Cele mai apropiate analogii pentru cupele în discuţie sunt cele semisferice din tezaurul din secolul I a. Chr. de la Sîncrăieni, care au de asemenea buza uşor îngroşată şi evazată, dar care diferă prin ornament[37]. În ceea ce priveşte mormântul de la Bulahovka, credem că acesta se datează, cel mai probabil, cândva în prima jumătate a secolului I a. Chr.

Cupa de la Velikoploskoe (Fig. 1/2) a fost datată de către autorii care au publicat întreaga descoperire, pe baza analogiilor de formă şi ornament cunoscute pentru cupele ceramice "megariene", la sfârşitul III a. Chr.[38]. Această încadrare cronologică a cercetătorilor G. A. Dzis–Rajko şi E. F. Suničuk se bazează pe presupunerea că prototipurile metalice le preced pe cele reproduse în ceramică[39]. S. V. Polin a remarcat, însă, că perioada de producere a cupelor ceramice, în marea majoritate a centrelor, a avut loc în secolele II–I a. Chr., iar exemplarele din nordul Mării Negre se datează în a doua jumătate a secolului II – secolul I a. Chr.[40]. Acelaşi autor consideră că în această perioadă au ajuns în nordul Mării Negre atât cupele "megariene" ceramice, cât şi cele metalice[41]. Tot el a datat complexului de la Velikoploskoe, pe baza cazanului şi a cupei, în limitele secolelor II–I a. Chr., cu accentul pe cel din urmă[42].

Nu cunoaştem o analogie exactă pentru cupa de la Velikoploskoe. O cupă care are o formă similară, datată în secolul I a. Chr., există, însă, în tezaurul nr. 3 din Muzeul J. Paul Getty[43]. Nu sunt cu mult deosebite, ca formă, nici cupele semisferice din Peninsula Iberică[44], dar nici cea din bogatul tezaur dacic de la Lupu[45]. În ceea ce priveşte decorul de pe suprafaţa exterioară, lipsesc de asemenea analogiile exacte, iar un decor similar doar aceluia de sub buză cunoaştem pe un bol din argint din secolul II a. Chr., păstrat în Muzeul de Artă din Toledo[46].

Pe baza datării tuturor pieselor de la Velikoploskoe, şi în mod special a cazanului de bronz, care aparţine tipului ce se datează în secolul I a. Chr. – I p. Chr.[47], cât şi a psaliilor cruciforme, considerăm că obiectele din cadrul acestui tezaur i–au aparţinut unui războinic sarmat care a trăit, cel mai probabil, la sfârşitul secolului II – prima jumătate a secolului I a. Chr. În ceea ce priveşte cupa, aceasta, chiar dacă a fost produsă sau achiziţionată cândva în secolul II a. Chr., nu exclude o utilizare îndelungată, mai ales că este un produs de lux.

[33] Kostenko 1978, 80.
[34] Smirnov 1984, 110.
[35] Marčenko 1987, 50; Marčenko 1996, 78.
[36] Cf. Bokovenko 1977, 232, 233, tipul II; Kosjanenko, Flerov 1978, 197–199, 203, tipul IV.
[37] Popescu 1958, 157–206. Glodariu 1974, 65, pl. XXXV/a4a, a4/b; Glodariu 1975, 20, pl. I/4/1, 4/2.
[38] Dzis–Rajko, Suničuk 1984, 157, 158; Simonenko 1982, 242 data complexul în secolul III a. Chr.
[39] Dzis–Rajko, Suničuk 1984, 157.
[40] Polin 1992, 55.
[41] Polin 1992, 55.
[42] Polin 1992, 55.
[43] Pfrommer 1993, 57, cat. 77, 231, nr. 77.
[44] Raddatz 1969, pl. LXVI.
[45] Glodariu, Moga 1994, 36, fig. 4.
[46] Pfrommer 1993, 33–34, fig. 30.
[47] Cf. Bokovenko 1977, 232, 233, tipul II; Kosjanenko, Flerov 1978, 197–199, 203, tipul IV.

Vase de bronz

Situle

Această categorie de vase este reprezentată de situlele de la Novočerkassk (Fig. 1/5), Bădragii Noi (Fig. 1/4) şi Veseloja Dolina (Fig. 1/3). Situla de la Bădragii Noi mai păstra toarta din fier, prinsă de un cerc din acelaşi metal, realizat din două bucăţi semicirculare, ce era fixat în jurul gâtului vasului, iar cea de la Veseloja Dolina mai avea doar părţi din cercul din fier fixat în jurul gâtului.

Din punct de vedere al formei, situle oarecum asemănătoare, cu toarte cu ataşe din bronz în formă de delfini sau frunze cordiforme (*tipul Eggers 18–19*), dar şi cu ataşe din fier (*tipul Eggers 20*), apar frecvent în mediul germanic din epoca Latène târzie, atât la vest, cât şi la est de Oder[48].

Cu toate acestea trebuie menţionat că forma situlelor de la Bădragii Noi, Veseloja Dolina şi Novočerkassk se deosebeşte totuşi de cea a situlelor de tipul Eggers 18–20 sau 21–22 prin faptul că piesele au umerii arcuiţi, iar corpul mai bombat. Mai mult decât atât, acestea nu au nici ataşe şi nici orificii sau alte urme care să sugereze că acestea au existat. Situle cu forme şi proporţii asemănătore (buza evazată, umerii arcuiţi şi bine evidenţiaţi, corpul bombat, iar diametrul maxim situat în partea superioară), care nu au ataşe din bronz sau fier şi nici orificii sau alte urme care să sugereze că acestea ar fi existat, sunt cunoscute la Bădeni (România)[49] şi Sipoteni (R. Moldova)[50]. La acestea, însă, se mai adaugă situlele din mormântul sarmatic de la Severnyj (T 1 M 9)[51], tezaurul de la Mar'evka (Fig. 1/6)[52], mormântul de incineraţie nr. 1 de la Zubowice (Polonia)[53], cât exemplarele descoperite pe teritoriul Italiei, Spaniei, Franţei şi Iugoslaviei[54]. Aceste situle, la fel ca şi cele de la Bădragii Noi şi Veseloja Dolina, păstrau sistemul de prindere a toartelor din fier, care constă dintr–un cerc de fier format din două semicercuri, prinse între capete cu nituri şi care serveau ca ataşe pentru toarte. Deşi la exemplarul de la Novočerkassk nu s–a păstrat sistemul de prindere a tortelor din fier, credem că acesta aparţine aceluiaşi tip ca şi cele menţionate mai sus. În plus, trebuie precizat faptul că, deşi aceste situle sunt oarecum asemănătoare ca formă cu cele de tipul Eggers 18–20, ele diferă în primul rând prin sistemul complicat de prindere al toartelor, dar şi prin anumite aspecte ale formei[55]. Astfel, încadrarea sau atribuirea acestor situle tipurilor Eggers 18–20 sau 21–23, cât şi utilizarea lor ca analogii, ni se pare nu tocmai corectă. De altfel, această opinie a fost exprimată de J. Wielowiejski[56], iar mai târziu şi de alţi autori[57]. În ceea ce priveşte încadrarea cronologică a acestor situle, trebuie spus că ea ridică o serie de probleme. Astfel, cea mai veche situlă de acest tip provine din M 8 de la Montefortino, datat în intervalul cuprins între prima treime a secolului III a. Chr. şi sfârşitul secolului III – începutul secolului II a. Chr.[58]. Ceva mai târziu se

[48] Willers 1907, 22, pl. 1–2; Kostrzewski 1919, 208 sqq.; Eggers 1951, 160–161, pl. 4/18–20, harta 13–15; Wielowiejski 1985, 157 sqq.; Dąbrowska 1988, 71.
[49] Sanie 1973, 427, pl. 11/3; Sanie 1981, 60, pl. 56/3; Babeş 1993, 87–88, 182, pl. 44/16.
[50] Sergeev 1956, 135 sq.; Fedorov 1960, 25–26, 44, fig. 3/32, 34; Babeş 1993, 87–88, pl. 51/1–2.
[51] Skripkin 1984, 223, fig. 3/III; Marčenko 1996, 38.
[52] Simonenko 1986, 64, fig. 1/2; Raev, Simonenko, Treister 1991, 484, fig. 24. Vezi pentru descoperirea de la Mar'evka şi Bârcă 2006a, 224, fig. 49–50 cu toata bibliografia.
[53] Wielowiejski 1985, 159, fig. 2; Dąbrowska 1988, 71, fig. 12/1.
[54] Wielowiejski 1985, 157; Bolla, Boube, Guillaument 1991, 12–13.
[55] Recent A. V. Simonenko a atribuit situlele de la Mar'evka, Novočerkassk, Bădragii Noi, Sipoteni şi Veseloja Dolina tipurilor Eggers 21–23 (Simonenko 1999, 101), iar V. E. Eremenko le consideră apropiate de tipul Eggers 20 (Eremenko 1997, 177).
[56] Wielowiejski 1985, 157 le defineşte ca situle "*Profilierte Eimer mit eisernem Reifen*".
[57] Bolla, Boube, Guillaumet 1991, 12–13 le defineşte ca "*Situle con cerchiatura in ferro*".
[58] Bolla, Boube, Guillaumet 1991, 12.

datează situla din castrul roman folosit la asedierea Numantiei din anul 153 a. Chr.[59], cât şi cea de la Villanueva de Córdoba, în care se afla un tezaur monetar format din denari romani republicani emişi între 145/138 şi 104 a. Chr.[60]. K. Raddatz include acest tezaur în grupa de tezaure formate între anii 105 şi 90/80 a. Chr.[61]. În prima jumătate a secolului I a. Chr. se datează situlele din cele cinci puțuri funerare de la Vieille–Toulouse[62]. În faza A 2 (Latène D 1), se datează situla din M 1 de la Zubowice, care avea în inventar şi o fibulă de tipul Kostrzewski K[63] şi care este identică cu cea din tezaurul de la Bădragii Noi. În ceea ce priveşte cele două situle de la Sipoteni, trebuie spus că acestea au fost descoperite în asociere cu o fibulă din argint de tipul Kostrzewski B[64]. În secolul II a. Chr. este datată de către I. I. Marčenko situla din mormântul sarmatic de la Severnyj[65]. În prima jumătate a secolului I a. Chr. se datează tezaurul de la Veseloja Dolina[66]. În epoca târzie a fierului (preromană), se datează şi o serie de fragmentele de astfel de situle descoperite într–o serie de oppida celtice din Europa Centrală[67].

Ținând seama de toate cele menționate mai sus, dar şi de datarea pieselor asociate acestor descoperiri, considerăm că situlele de la Bădragii Noi şi Veseloja Dolina se datează în prima jumătate a secolului I a. Chr., iar cea de la Novočerkassk, cel mai probabil, cândva la sfârşitul secolului II – prima jumătate a secolului I a. Chr.[68].

În ceea ce priveşte centrul de producție a acestor situle s–a formulat, pe baza celui mai vechi exemplar care provine din M 8 de la Montefortino, ipoteza originii central italice a acestora[69], de unde s–au difuzat spre vest, est şi nord[70]. Legat de pătrunderea vaselor de bronz de secol II–I a. Chr. în regiunea Kuban, B. A. Raev crede că acestea au ajuns aici din Asia Mică, unde la rândul lor au fost aduse din nordul Italiei, prin trecătoarea Darial (Munții Caucazului Central) şi prin defileurile Caucazului de Vest[71]. Acelaşi autor[72] consideră că toate vasele din bronz de epocă Latène târzie din mediul sarmatic au ajuns la sarmați în perioada în care aceştia erau mercenari în armata lui Mithridates VI Eupator[73] şi au participat la campaniile militare ale acestuia[74] împotriva provinciilor romane din Asia şi Galatia[75].

[59] Wielowiejski 1985, 157, nota 99; Bolla, Boube, Guillaumet 1991, 12.
[60] Cf. Raddatz 1969, 268, fig. 28; Wielowiejski 1985, 157; Bolla, Boube, Guillaumet 1991, 12.
[61] Raddatz 1969, 53.
[62] Cf. Bolla, Boube, Guillaumet 1991, 12–13 şi nota 16.
[63] Cf. Wielowiejski 1985, 143, 253 şi nota 60. Vezi fibula la Dąbrowska 1988, fig. 12/1n.
[64] Sergeev 1956, 135 sq.; Fedorov 1960, 26, fig. 6; Babeş 1993, 92.
[65] Marčenko 1996, 38. Pe baza faptului că I. I. Marčenko datează o serie de morminte şi artefacte mult mai timpuriu, credem că datarea mormântului de la Severnyj trebuie plasată mai degrabă la sfârşitul secolului II – începutul secolului I a. Chr.
[66] Bârcă 2006, 372–373.
[67] Wielowiejski 1985, 157 şi nota 101.
[68] M. Babeş datează situlele de la Sipoteni, Bădeni şi Bădragii Noi în prima jumătate a secolului I a. Chr. (Babeş 1993, 88, nota 200).
[69] Bolla, Boube, Guillaumet 1991, 12.
[70] Pe baza asemănării formei situlelor de acest tip din spațiul dintre Carpați şi Nistru, M. Babeş consideră că acestea sunt contemporane cu cele cu ataşe din bronz în formă de delfini şi frunze cordiforme (Eggers 18–19) (Babeş 1993, 88).
[71] Raev 1994, 353.
[72] Raev 1994, 353.
[73] Cf. Appian *Mithridates*, 19.
[74] Potrivit lui Appian (*Mithridates*, 15, 53), din armata monarhului Pontului făceau parte sciți, tauri, bastarnii, traci, sarmați şi alte neamuri din zona dunăreană şi zona nord–pontică. Tot Appian notează pentru o perioadă ceva mai târzie (înainte de anul 74 a. Chr., când începe al treilea război mithridatic) că în alianța regelui Pontului au mai fost cooptați sarmații regali şi iazigii (*Mithridates*, 69, 293).
[75] Cf. Appian, *Mithridates*, 18–21, 112.

PERIOADA SARMATICĂ MIJLOCIE

Prezenţa vaselor din metal în cadrul inventarelor funerare ale mormintelor din secolul I – mijlocul secolului II p. Chr., la fel ca şi în perioada anterioară, este mai redusă prin comparaţie cu alte categorii de materiale. Faţă de perioada anterioară, însă, numărul tipurilor de vase de argint şi bronz este mai mare.

Vase de argint

Această categorie de vase este reprezentată în mediul sarmatic nord–pontic din perioada mijlocie de o cupă (Porogi T 2 M 1[76]), două căni (Sokolova Mogila[77], Vesnjanoe[78]), două *skyphoi* (Sokolova Mogila[79], Zaprud'e[80]) şi două pahare (Čuguno–Krepinka T 2 M 1[81], Aktovo T 7 M 2[82]).

Cupe

Cupa cu toartă zoomorfă din mormântul de la Porogi (Fig. 2/1) face parte din grupa de vase din metale preţioase descoperite de–a lungul timpului în mormintele sarmatice aparţinând unor aristocraţi. O astfel de cupă din aur cu toartă zoomorfă provine din tumulul de la Hohlač (Fig. 2/2), iar alta, din acelaşi metal, din tumulul de la Migulinsk (Fig. 2/4)[83]. Un vas similar, însă din argint, a fost descoperit în ascunzătoarea nr. 2 din tumulul 28 din cimitirul VII de la Vysočino (Fig. 2/3)[84]. O cupă din argint prevăzută cu două toarte provine de la Kosika (Fig. 2/5)[85]. La acestea mai pot fi adăugate alte două cupe semisferice din argint, cu toarte zoomorfe, din mormântul tumular nr. 3 al necropolei de la Berdija (Fig. 2/6)[86].

Aceste vase au o serie de trăsături comune: unicitatea formei (corpul sferoidal sau în formă de pară), buza verticală sau uşor evazată, fundul rotund sau uşor aplatizat, toarta zoomorfă, fixată pe partea superioară a umărului, dimensiunile similare şi realizarea lor din metale preţioase. O excepţie reprezintă doar cupele de la Berdija care au o formă semisferică. Vasul de la Kosika are redată în partea superioară o scenă în care un călăreţ cu lance vânează un mistreţ. În partea inferioară este reprezentată lupta dintre un catafractar şi un călăreţ uşor înarmat, iar cea de–a doua scenă, a cărei parte centrală nu s–a păstrat, redă un arcaş călare ce întinde coarda arcului (cf. Fig. 3)[87]. Cupa de la Migulinsk are partea superioară a corpului decorată cu motive geometrice policrome, iar sub buză are o inscripţie grecească.

Toartele zoomorfe ale acestor cupe redau diferite animale: cai (Porogi), cerbi (Hohlač), feline de pradă – probabil pantere (Migulinsk, Vysočino), mistreţi (Kosika) şi grifoni (Berdija). Faţă de cupele de la Porogi, Kosika şi Berdija cele de la Hohlač, Migulinsk şi Vysočino au toartele realizate în stilul policrom. Astfel, pe cupele de la Hohlač şi Vysočino lăcaşurile în care au fost montate pietre sunt amplasate pe umerii şi crupa animalelor, iar pe cea de la Migulinsk

[76] Simonenko, Lobaj 1991, 28, fig. 16; Bârcă 2006, 163, 352, fig. 102/1, 190/1; Bârcă, Symonenko 2009, 180, fig. 65/1.
[77] Kovpanenko 1986, 52–56, fig. 51–55; Simonenko 2008, 15–16, 74, pl. 104; Bârcă, Symonenko 2009, 181, fig. 67/4.
[78] Simonenko 1997, 392 sqq., fig. 6; Simonenko 2008, 15–16, 73, pl. 101; Bârcă, Symonenko 2009, 181–182, fig. 67/1.
[79] Kovpanenko 1986, 56–57, fig. 56; Simonenko 2008, 16–17, 74, pl. 105/1; Bârcă, Symonenko 2009, 183, fig. 67/2.
[80] Romanjuk, Symonenko 2001, 22, 24–25, fig. 6/3; Simonenko 2008, 16–17, 69, pl. 73/2b–c; Bârcă, Symonenko 2009, 183.
[81] Mordvinceva, Trejster 2007, I, 25, II, 113, III, pl. 49/A382.1–4; Simonenko 2008, 17, 66, pl. 62/1–4; Bârcă, Symonenko 2009, 183, fig. 67/5–6.
[82] Simonenko 2008, 17, 76, pl. 115/2; Bârcă, Symonenko 2009, 183, fig. 67/7.
[83] Rostovcev 1925, 584–585; Rostowtzew 1931, 580; Mancevič 1976, 187–189, fig. 22; Simonenko, Lobaj 1991, 58, fig. 30/2, 4; Maximenko 1998, 113–114, fig. 50/1, 4.
[84] Bespalyj 1986, 78, pl. 69/1; Simonenko, Lobaj 1991, 58, fig. 30/3.
[85] Trejster 1994, 176–177, fig. 1.
[86] Mordvinceva, Sergackov 1995, 114–124, fig. 5/1–2.
[87] Cf. Trejster 1994, 179–182, fig. 7–11.

pe tot corpul. Din punctul de vedere al formei, se poate remarca că cupele de la Hohlač, Migulinsk şi Vysočino sunt aproape identice, pe când cea de la Porogi este apropiată de exemplarul de la Kosika. La acestea din urmă, fiind de adăugat şi exemplarele de la Berdija, lipseşte şi policromia. Toate aceste vase sunt sincrone şi aparţin secolului I p. Chr.[88], lucru confirmat şi de restul pieselor cu care au fost descoperite împreună.

Pe baza numelui "Tarsulas", de provenienţă tracică, de pe cupa din aur de la Migulinsk şi asemănarea descoperirilor de la Hohlač şi Migulsk, M. I. Rostovcev a ajuns la concluzia că vasul de la Migulinsk a fost produs la Panticapaeum de către meşterii eleni sau traci ce locuiau în capitala Regatului Bosporan[89]. N. I. Veselovskij considera şi el oraşul Panticapaeum ca fiind centrul de realizare a produselor stilului animalier policrom, cărora le aparţine şi cupa de la Migulinsk[90]. Pe de altă parte, A. P. Mancevič crede că vasul de la Migulinsk a fost produs undeva în nordul peninsulei Balcanice[91], iar M. Ju. Trejster consideră că acesta a fost realizat de un meşter trac la comanda unuia dintre aristocraţii sarmaţii când, aceştia se aflau în Thracia[92], lucru greu de admis în condiţiile în care nu avem dovezi ale prezenţei sarmatice efective în Thracia în secolul I p. Chr. Asemănarea cupelor de la Hohlač şi Vysočino cu cea de la Migulinsk şi prezenţa în primele două complexe a artefactelor greceşti l–au făcut pe A. V. Simonenko să afirme că aceste vase au fost produse în oraşele pontice[93]. La rândul său E. I. Bespalyj este de părerea că aceste cupe au fost realizate de către meşterii din Asia Mică, la comanda aristocraţilor nomazi[94]. În ceea ce prieşte cupa de la Kosika, se consideră că aceasta, ca şi întregul set de vase, a fost produsă în capitala Armeniei din timpul lui Artavasdes (a devenit rege al Armeniei în perioada lui Caligula (37–41 p. Chr.)[95]. În ceea ce priveşte cupa din T 2 M 1 de la Porogi, care se datează împreună cu întregul mormânt cândva în doua jumătate–ultimul sfert al secolului I p. Chr., se susţine că aceasta a fost produsă undeva în Asia Centrală[96].

În sfârşit trebuie menţionat că aceste vase au avut, cel mai probabil, un caracter de cult[97], dar reprezintă şi un indicator al statutului social al defuncţilor.

Căni

Cana din mormântul tumulului Sokolova Mogila (*oinochoe*) (Fig. 4/4) este realizată din tablă subţire de argint şi are buza trilobată, gâtul scurt, corpul de formă bitronconică cu umerii ridicaţi. Toarta realizată prin turnare este uşor supraînălţată şi prinsă de buză şi umăr. În partea inferioară aceasta este decorată cu masca unui Pan în relief. Corpul cănii este decorat cu două rânduri de proeminenţe elipsoidale în relief. Suprafaţa exterioară a cănii este decorată cu motive vegetale realizate prin gravare. O analogie identică sau foarte apropiată pentru această cană din argint nu cunoaştem. Faptul că această cană este din argint îngreunează şi mai mult găsirea unei analogii, de altfel exemplarele din argint fiind foarte rare, inclusiv în lumea romană. După

[88] Bespalyj 1986, 77–78; Simonenko, Lobaj 1991, 58; Vinogradov 1994, 156–159; Trejster 1994, 197 sqq.; Mordvinceva, Sergackov 1995, 114–124.
[89] Rostovcev 1925, 584–585; Rostowtzew 1931, 580.
[90] Cf. Mancevič 1976, 188.
[91] Mancevič 1976, 187–189.
[92] Trejster 1994, 202.
[93] Simonenko, Lobaj 1991, 58.
[94] Bespalyj 1989, 120 sqq.
[95] Cf. în acest sens Vinogradov 1994, 156 sqq.; Trejster 1994, 203.
[96] Simonenko, Lobaj 1991, 58; Bârcă, Symonenko 2009, 181.
[97] Cupe din lemn cu toarte zoomorfe redând mistreţi, elani şi feline de pradă au fost descoperite în mormântul din T 1 din necropola 25 de la Valovyj I (Trejster 1994, 177). Fragmentele unui vas din lemn cu toartă zoomorfă provin şi din T 5 M 2 de la Bădragii Noi. E. I. Bespalyj consideră că vasele cu toarte zoomorfe au constituit un atribut indispensabil în cadrul inventarelor funerare din mormintele bogate. Tot el consideră că acestea au servit pentru meşterii din Asia Anterioară ca modele la realizarea cupelor din argint şi aur, precum cele de la Hohlač, Migulinsk sau Vysočino (Bespalyj 1989, 120 sqq.).

formă, cana de la Sokolova Mogila pare a imita o cană de bronz de tipul Eggers 124[98] sau tipul D (Hagenow) în tipologia stabilită de H. U. Nuber[99]. Un vas ornamentat în această manieră provine de la Hobi, care este însă din bronz şi aparţine tipului E (Millingen)[100]. Decorul vegetal de pe corpul cănii de la Sokolova Mogila este realizat într–un stil caracteristic perioadei lui Augustus, iar proeminenţe în relief se întâlnesc pe o serie de vase de la sfârşitul secolului I a. Chr. – secolul I p. Chr. Această situaţie indică faptul că vasul în discuţie a fost produs, cel mai probabil, la sfârşitul secolului I a. Chr. – începutul secolului I p. Chr.[101]. Ţinând cont de cele menţionate mai sus se poate spune că această cană este, probabil, un produs provincial roman care imită mai degrabă un tip de cană a unui atelier din Asia Mică decât a unuia din Italia[102]. Pe baza decorului de pe corpul ei (proeminenţe elipsoidale în relief, motive vegetale realizate prin gravare), nu putem exclude nici faptul ca această cană să fie un produs al unui atelier elenistic din Orientul Apropiat sau Egipt[103]. Mormântul din tumulul Sokolova Mogila se datează cândva la mijlocul/al treilea sfert al secolului I p. Chr.

În ceea ce priveşte cana din mormântul de la Vesnjanoe (Fig. 4/1) trebuie menţionat că aceasta are corpul foarte asemănător cu cel ale vaselor ceramice de tip *lagynos*[104], iar restul elementelor par a imita o categorie de vase cunoscute în literatura de specialitate sub numele de „*Blechkannen*", realizate din tablă de bronz[105].

A. V. Simonenko considera iniţial cana de la Vesnjanoe ca aparţinând grupului de vase metalice din estul Mediteranei[106], pentru ca ulterior să nu excludă ca vasul să reprezinte un unicat realizat în Orientul Apropiat[107]. V. Mordvinceva şi M. Trejster consideră cana ca fiind un produs al unui atelier provincial roman, inclusiv nord–pontic, şi o datează la mijlocul/al treilea sfert a secolului I p. Chr.[108].

Ţinând cont de faptul că vase similare exemplarului de la Vesnjanoe nu cunoaştem pe teritoriul Italiei şi nici în provinciile romane, este foarte probabil ca piesa de la Vesnjanoe să nu fie produsă în atelierele din Imperiul Roman.

Nu în ultimul rând ţinem să menţionăm faptul că varianta din bronz nu este o cană pentru servit, ci are un rol funcţional clar, în sensul că era folosită în timpul preparării vinului, precum şi în viaţa cotidiană, pentru încălzit apa. Acest lucru este dovedit de particularităţile tehnice ale tipului (corp din tablă de bronz pentru a se încălzi repede şi mâner turnat împreună cu buza sau prins sub buză care se încălzea mai greu, permiţând astfel ca vasul să poată fi luat

[98] Cf. Eggers 1951, pl. 11.
[99] Nuber 1972, 38–44, fig. 3.
[100] Nuber 1972, 51 sqq., pl. 7/1.
[101] Cf. în acest sens Mordvinceva, Trejster 2007, I, 42–43, II, 79.
[102] Mordvinceva, Trejster 2007, I, 43.
[103] Simonenko 2008, 16; Bârcă, Symonenko 2009, 181.
[104] Trebuie menţionat că vasele ceramice de tip *lagynos* au existat şi în perioada post–elenistică, iar vase ceramice şi de sticlă cu o astfel de formă sunt cunoscute şi în secolul I p. Chr. Exemplarele din sticlă de la Nijmegen şi Locarno se datează în anii 30–70 p. Chr. (Isings 1957, 30–31, forma 13).
[105] Această categorie de vase a fost împărţită de Margherita Bolla (Bolla 1980, 23–44, pl. V), în două grupe mari: 1. vase cu corpul realizate din tablă de bronz, dar cu mânerul turnat împreună cu buza, care au fost produse în mediul provincial în secolele II–III p. Chr.; 2. vase cu corpul şi buza realizate din tablă de bronz la care se ataşa un mâner turnat care, de obicei, era prins de buză sau sub buză cu o bandă de bronz sau o bară de fier. Nu este exclusă posibilitatea că grupul nr. 2 să fi evoluat din produsele campaniene din secolul I p. Chr. Vezi şi Raev 1977, 155–162; Raev 1986, 36–39, pl. 31. Anumite variante ale acestui tip („*Blechkannen*") sunt nord–italice, iar producţia lor începe cândva în al treilea sfert a secolului I p. Chr. (Raev 1986, 36–39 cu toată bibliografia). O cană de bronz de proporţii asemănătoare şi corp identic provine din mormântul nr. 7 al tumulului Rošova Dragana (Bulgaria) care se datează în a doua jumătate/sfârşitul secolului I p. Chr. (Bujukliev 1986, 45).
[106] Simonenko 1997, 403. B. A. Raev susţine că vasele de argint din tumulii sarmatici sunt produse ale atelierelor est mediteraneene (iraniano–partice sau siriene) (Raev 1987, 119–121).
[107] Simonenko 2002, 95.
[108] Mordvinceva, Trejster 2007, I, 43–44.

de pe foc), precum şi de prezența în interiorul vaselor a depunerilor de calcar. De asemenea, la acestea se mai adaugă prezența capacului care, de obicei, nu lipseşte de la nici un exemplar de bronz[109]. În ceea ce priveşte mânerul împletit, trebuie spus că acesta este atipic pentru exemplarele de bronz. O cană din bronz cu mâner torsadat provine de la Köln–Müngersdorf[110].

Fiind vorba de o imitație de argint, în cazul cănii de la Vesnjanoe putem presupune o schimbare a funcționalității, fiind foarte probabil vorba despre o cană de servit. Acest lucrul este susținut de lipsa capacului (faptul că nu a avut capac este sigur deoarece mânerul nu are orificii pentru fixarea balamalei). De asemenea, o cană de argint este un produs de lux, iar caracteristicile chimice ale metalului nu ar permite folosirea vasului pe foc.

Mormântul de la Vesnjanoe se datează în a doua jumătate a secolului I p. Chr. (probabil către sfârşitul secolului).

Skyphoi

Această categorie de vase este reprezentată prin exemplarul fragmentar de la Zaprud'e şi cel din mormântul tumulului Sokolova Mogila (Fig. 4/2). Vasul de la Sokolova Mogila este realizat din tablă subțire de argint, are o formă cilindrică, iar toartele au fost confecționate prin turnare. Piciorul nu s–a păstrat.

Forma este una tipică romană pentru secolul I p. Chr., precum şi cea mai răspândită formă pentru băut din argint în această perioadă[111]. Din punct de vedere cronologic mare parte a lor se concentrează în prima jumătate a secolului I p. Chr.[112].

Astfel de vase fac parte din *argentum potorium*, acea parte a serviciului de masă folosit pentru băut, amestecat şi servit băuturi[113].

Vase de tipul exemplarului de la Sokolova Mogila mai provin din bogatele morminte sarmatice de la Žutovo (T 28 M 1)[114] şi Hohlač[115] (ambele din spațiul de la est de Don), dar care se deosebesc între ele prin dimensiuni şi aspectul toartelor. În urma analizei acestor vase s–a ajuns la concluzia că exemplarul de la Hohlač se datează în limita ultimei treimi a secolului I a. Chr. – mijlocul secolului I p. Chr., iar cel de la Žutovo nu mai târziu de sfârşitul secolului I a. Chr. – începutul secolului I p. Chr.[116]. Trebuie totuşi precizat că mormântul de la Žutovo se datează în prima jumătate a secolului I p. Chr., iar cel de la Hohlač cel mai probabil la sfârşitul aceluiaşi secol. La mijlocul/al treilea sfert al secolului I p. Chr. se datează mormântul de la Sokolova Mogila. În ceea ce priveşte exemplarul fragmentar de la Zaprud'e[117], pe baza buzei şi a toartei fragmentare, se poate spune că acesta este, foarte probabil, de acelaşi tip cu exemplarul de la Žutovo.

Această categorie de vase pentru băut a fost produsă în marile centre din Imperiu Roman, mai ales cele din provinciile estice[118]. Se consideră că exemplarul de la Hohlač a fost realizat mai degrabă într–un atelier italic decât în unul din Alexandria[119]. Produs al unui atelier

[109] Gorecki 2007, 112.
[110] Raev 1977, pl. II/24.
[111] Strong 1966, 134–135, fig. 27/e–f.
[112] Strong 1966, 139–140.
[113] Micheli 1991, 119.
[114] Mordvinceva 2000, 148–150, fig. 4; Mordvinceva, Trejster 2007, I, 22–23, II, 29–30, III, pl. 27/A72.1.
[115] Raev 1986, 15–16, pl. 11; Mordvinceva, Trejster 2007, I, 22–23, II, 133, III, pl. 54/B45.1.
[116] Mordvinceva, Trejster 2007, I, 23.
[117] Mormântul de la Zaprud'e se datează în secolul I p. Chr., cel mai probabil în prima jumătate a acestuia. Vezi pentru mobilierul funerar al acestui mormânt Romanjuk, Symonenko 2001, 19–28; Simonenko 2008, 68–69, pl. 73–76.
[118] Strong 1966, 137.
[119] Mordvinceva, Trejster 2007, I, 23 cu toată bibliografia.

italic este foarte probabil şi exemplarul de la Žutovo[120]. În ceea ce priveşte exemplarul de la Sokolova Mogila, acesta este la rândul lui un produs al unui atelier italic sau provincial roman.

Pahare

Vasele din cadrul acestei categorii sunt reprezentate de cele patru exemplare din T 2 M 1 de la Čuguno–Krepinka (Fig. 4/5–6), la care se adaugă cel din T 7 M 2 de la Aktovo (Fig. 4/7). Toate cele cinci vase au o formă cilindrică, iar buza evazată. Din păcate, analogii identice pentru aceste vase nu cunoaştem, deşi în lumea romană vase din argint şi bronz ce au avut o astfel de funcționalitate au fost utilizate frecvent în primele secole p. Chr. De altfel, două pahare cilindrice din bronz de epocă romană fac parte din colecția de la Royal Ontario Museum din Toronto (Canada)[121].

Vase de bronz

Această categorie de vase este reprezentată de cazane, situle din bronz, caserole, castroane, *paterae*, strecuratori şi căni.

Cazane

În spațiul şi perioada sarmatică mijlocie, pe lângă cazanele sarmatice, reprezentate de trei tipuri asupra cărora nu ne vom opri în rândurile ce urmează, exista şi câteva cazane din tablă de bronz care constituie importuri.

Acestea provin din mormintele de la Novo–Podkreaž T 12 M 1[122] (Fig. 5/1), Čuguno–Krepinka T 2 M 1[123] (Fig. 5/2), Novolugansk T 1 M 2[124] (Fig. 5/3) şi Voskresenki[125] (Fig. 5/4).

Exemplarul de la Novo–Podkreaž este similar cazanelor de tip „Debelt", care sunt de origine italică şi se întâlnesc frecvent în mediul roman provincial. Un număr mare de astfel de cazane a fost descoperit la Pompei şi oraşele învecinate[126]. Aria de răspândire a acestor cazane atinge vestul Kazahstanului, ele fiind întâlnite nu o dată în regiunea Volgăi şi Donului[127].

Cazanul de la Novo–Podkreaž este considerat ca fiind un produs de provenienţă tracică din a doua jumătate a secolului I – mijlocul secolului II p. Chr.[128]. Un cazan similar exemplarului de la Novo–Podkreaž provine şi din bogatul mormânt sarmatic de la Berdija (stânga Donului), care se datează în a doua jumătate/sfârşitul secolului I – începutul secolului II p. Chr.[129], dar şi dintr–o serie de morminte sarmatice din perioada târzie din interfluviul Volga–Don[130]. Un exemplar similar provine şi din T 6 M 1 de la Ševčenko[131] (spațiul nord–pontic) care se datează în a doua jumătate a secolului II – începutul secolului III p. Chr.

Aşadar se poate conchide că exemplarele de tip „Debelt" au fost utilizate în mediul sarmatic din secolul I p. Chr. şi până la începutul/prima jumătate a secolului III p. Chr. În mormintele sarmatice mai târzii de mijlocul secolului III p. Chr., astfel de cazane nu sunt cunoscute.

---

[120] Mordvinceva, Trejster 2007, I, 23.
[121] Simonenko 2008, 17.
[122] Kostenko 1977, 123; Simonenko 2008, 60, pl. 28/1.
[123] Simonenko 2008, pl. 62/7; Bârcă, Symonenko 2009, 186, fig. 68/9.
[124] Šapovalov 1973, 86, fig. 6; Bârcă, Symonenko 2009, 186, fig. 68/10.
[125] Bârcă, Symonenko 2009, 186, fig. 68/11.
[126] Raev 1986, 24.
[127] Raev 1986, 24.
[128] Simonenko 1999, 168. Din cadrul mobilierului funerar al mormântului de la Novo–Podcreaž mai făcea parte un castron de tipul Eggers 70 (*tipul Řepov*).
[129] Mordvinceva, Sergackov 1995, 118, 121 sqq., fig. 5/3.
[130] Cf. Šilov 1975, 162, fig.61/1; Volkov, Guguev 1986, 73–74, pl. 53/5. Mormântul de la Rostov pe Don se datează la sfârşitul secolului II – începutul secolului III p. Chr.
[131] Šepko 1987, 165, fig. 7/5; Simonenko 2008, 81–82, pl. 144/2; Bârcă, Symonenko 2009, 250, fig. 100/2.

În ceea ce priveşte cazanul de la Čuguno–Krepinka (Fig. 5/2), acesta este de tip „Rovnoe”[132]. Cazanele de acest tip sunt, în opinia lui B. A. Raev, imitații ale cazanelor de tip „Debelt” şi au fost descoperite cu precădere în mormintele sarmatice din stepele Europei de Est (vestul Kazahstanului, interfliviul Volga–Oka, Donul de Jos şi regiunea Kuban)[133]. Acelaşi B. A. Raev a datat cazanele acestui tip în a doua jumătate a secolului II – mijlocul secolului III p. Chr.[134]. La o analiză atentă a tuturor descoperirilor de astfel de cazane, A. V. Simonenko a constatat că o parte a lor provin din morminte ce se datează în perioada sarmatică mijlocie[135]. Acelaşi autor a plasat apariția acestora în a doua jumătate/sfârşitul secolului I p. Chr. Un exemplu în acest sens este şi cazanul din mormântul de la Čuguno–Krepinka, care a fost descoperit împreună cu o serie de artefacte care indică o datare a mormântului la sfârşitul secolului I – începutul secolului II p. Chr.[136].

Cazanele de la Novolugansk (Fig. 5/3) şi Voskresenki (Fig. 5/4) sunt exemplare singulare, care nu au analogii şi lasă impresia că atunci când au fost realizate cazanele de tip „Debelt” şi „Rovnoe” au servit ca model[137].

Situle

În mormintele sarmatice din perioada mijlocie această categorie de vase este reprezentată doar de *situla* din tumulul Sokolova Mogila[138] (Fig. 4/3). Ea are marginea buzei verticală, gâtul scurt de formă tronconică, umerii arcuiți şi bine evidențiați, iar fundul plat. Toarta situlei, păstrată fragmentar, era din fier, iar ataşele din acelaşi metal erau prinse de gâtul situlei cu nituri din bronz.

Aceasta aparține tipului 38 din clasificarea tipologică a lui H. I. Eggers[139]. Situlele aparținând acestui tip se datează în fazele A, B 1 (10–70 p. Chr.) şi B 2 (70–150/160 p. Chr.), în funcție de contextul de descoperire. Astfel de vase sunt cunoscute printre descoperirile de la Pompei[140]. L. Kraskovská consideră că aceste situle sunt produse ale atelierelor renane[141]. Astfel, în cimitirul de la Dobřicohov–Pičhora (Republica Cehă), majoritatea exemplarelor sunt din faza B 1a (10–40 p. Chr.), iar câteva exemplare din faza B 1b (40–70 p. Chr.)[142].

Producția lor începe în secolul I a. Chr. şi continuă până în secolul II p. Chr. Inițial sunt produse în Italia, iar apoi în provinciile Imperiului. Răspândirea lor este generalizată atât în mediul civil, cât şi în cel militar roman, dar sunt frecvent întâlnite şi în *Barbaricum*[143].

Caserole

În mormintele sarmatice din perioada mijlocie au fost descoperite mai multe caserole de bronz. Acestea aparțin diferitelor tipuri şi provin din mormântul distrus de la Cobusca Veche[144]

---

[132] Raev 1986, 24–25.
[133] Raev 1986, 25.
[134] Raev 1986, 25.
[135] Simonenko 1999, 169.
[136] Din cadrul mobilierului funerar al mormântului de la Čuguno–Krepinka făcea parte un castron (*tip Eggers 100*), o strecurătoare (*tip Eggers 160*), o caserolă (*tip Eggers 144*), o cană (*Blechkannen* „grupa Straldzha”), un cazan sarmatic (tip Bokovenko III). Acestora li se mai adaugă o fibulă puternic profilată, o încheietoare de cataramă în forma cifrei „8” şi un vas ceramic de factura meotă etc., care indică o datate a mormântului la sfârşitul secolului I – începutul secolului II p. Chr. (Cf. Simonenko 2008, 65–66, pl. 56–66; Bârcă, Symonenko 2009, 110–203).
[137] Simonenko 1999, 168; Bârcă, Symonenko 2009, 186.
[138] Kovpanenko 1986, 57, fig. 57–58; Simonenko 2008, 18, 74, pl. 105/2; Bârcă, Symonenko 2009, 186–187, fig. 67/3.
[139] Eggers 1951, pl. 5/38.
[140] Tassinari 1993, 309, forma X1611.
[141] Kraskovská 1978, 8.
[142] Doberjar 1999, 132, 158.
[143] Holliger, Holliger 1985, 66.
[144] Grosu 1983, 46–47, fig. II/18–19; Grosu 1990, 47–48, fig. 15G; Grosu 1995, 154, fig. 8A/2; Bârcă 2001, 349–350, fig. 2/2; Bârcă 2006, 170, 303, fig. 45.

(Fig. 6/1), T 27 M 1 de la Bădragii Vechi[145] (Fig. 6/2) şi T 3 M 1 de la Cuconeştii Vechi[146] (Fig. 6/3), Cvetna[147] (Fig. 6/6), Krasnopolka[148], T 235 M 1 de la Ščučina[149] (Fig.6/4), Trojany[150], Novo–Petrovka[151] şi T 2 M 1 de la Čuguno–Krepinka[152] (Fig. 6/5).

Un prim tip de caserolă este reprezentat de piesa din mormântul de la Cvetna (Fig. 6/6). Aceasta aparţine tipului 137 din clasificarea tipologică a lui H. I. Eggers[153] şi tipului IV,1 în cea a lui R. Petrovszky[154]. Caserolele acestui tip sunt de formă tronconică, au marginea evazată, fundul îngroşat, iar mânerul terminat cu un disc cu perforaţie de formă semicirculară.

În urma analizei tuturor caserolelor de acest tip, cât şi a contextelor în care au fost descoperite, R. Petrovszky a ajuns la concluzia că începutul producţiei acestui tip de caserolă trebuie plasat cândva în primul deceniu a secolului I p. Chr., iar încetarea producţiei, cândva în jurul anilor 35/40 p. Chr.[155]. Cu toate acestea, trebuie menţionat că o parte însemnată a caserolelor de acest tip au fost descoperite pe întreaga durată a secolului I p. Chr.

Referitor la locul de producere a acestora, s–a stabilit că ele au fost realizate în atelierele din sudul Italiei (Campania), unul din centrele sigure fiind Capua[156].

Caserola de la Ščučina (Fig. 6/4) aparţine tipului Eggers 138[157] şi IV,2 din clasificarea tipologică a lui R. Petrovszky[158]. Aceasta este de formă tronconică şi are marginea evazată, fundul îngroşat, iar mânerul terminat cu un disc cu perforaţie în formă de semilună. În interior, fundul este ornamentat cu cercuri concentrice, iar pe partea exterioară a toartei se mai păstrează o ştampilă dreptunghiulară cu literele [**C?**]**NGRANIPLOCA**, întregirea probabilă fiind *[C?]n(aei) Grani(i) Ploca[mi?]*[159].

Caserole aparţinând acestui tip au fost descoperite pe teritoriul actual al multor ţări pe continentul european[160].

Din totalul de 34 de caserole ce poartă ştampila meşterilor ce le–au produs, 20 provin de la Pompei şi Herculaneum, altele patru din restul Italiei, cinci din vestul şi sudul Pannoniei, două din Germania liberă, iar altele două din teritoriile vestice ale Imperiului Roman[161].

Dintre meşterii care au produs şi astfel de caserole se numără cei din familia *Trebellius*: *Trebellius Romanus*, care a manufacturat în Campania aproximativ în deceniile 2–4 ale secolului I p. Chr. şi *Trebellius Crescens*, care a lucrat şi el în Campania în deceniile 3–4 ale secolului I p. Chr.[162].

---

[145] Bârcă 2001, 349, fig. 2/1; Bârcă 2006, 171, 283–285, fig. 18/2, 189/1; Bârcă, Symonenko 2009, 187, 189, fig. 69/2.
[146] Dergačev 1975, 24–25, fig. 15a; Dergačev 1982, 27–29, fig. 7/2–7; Grosu 1990, 51, fig. 19V. Bârcă 2001, 350, fig. 3.
[147] Kropotkin 1970, 95, fig. 62/3; Simonenko 2008, 17, 69, pl. 78/1, 89/4; Bârcă, Symonenko 2009, 187, fig. 69/6.
[148] Kropotkin 1970, 95 atribuia cu semn de întrebare această caserolă tipului Eggers 138–139; Shchukin 1989, 318; Simonenko 2008, 17, 68; Bârcă, Symonenko 2009, 187–188.
[149] Kropotkin 1970, 95, fig. 62/4, 63/2; Simonenko 2008, 68, pl. 72/1; Bârcă, Symonenko 2009, 187–188, fig. 69/4.
[150] Kropotkin 1970, 95, fig. 62/8; Simonenko 2008, 17, 71, pl. 85/1, 89/5; Bârcă, Symonenko 2009, 187–188.
[151] Kropotkin 1970, 97, fig. 56/4, 58/3, 62/9; Simonenko 2008, 17, 75, pl. 112; Bârcă, Symonenko 2009, 187, 189.
[152] Simonenko 2008, 17, 66, pl. 61; Bârcă, Symonenko 2009, 187, 189, fig. 69/5.
[153] Eggers 1951, pl. 12/137.
[154] Petrovszky 1993, 49–51, pl. 1/IV,1.
[155] Petrovszky 1993, 51.
[156] Petrovszky 1993, 51.
[157] Eggers 1951, pl. 12/138.
[158] Petrovszky 1993, 66–68, pl. 1/IV, 2.
[159] Aceasta aparţine tipului Y.26 în schema lui R. Petrovszky şi este din perioada Nero – Vespasian, cf. Petrovszky 1993, 174.
[160] Cf. Petrovszky 1993, 66–68 cu toată bibliografia.
[161] Petrovszky 1993, 67–68.
[162] Petrovszky 1993, 66, 305–307, tab. III–IV.

În urma analizei caserolelor de acest tip R. Petrovszky a ajuns la concluzia că începutul producţiei acestui tip de caserolă trebuie plasat cândva în anii 35–40 p. Chr., iar încetarea producţiei cândva în jurul anilor 80/85 p. Chr.[163].

Centrul de producţie a caserolelor acestui tip s–a aflat în atelierele din sudul Italiei (Campania), dar la începutul producţiei acestea au fost realizate şi în Gallia[164].

Următorul tip de caserole e reprezentat prin cele de tipul Eggers 140. Aceste caserole aparţ in tipului cel mai răspândit în mediul militar roman şi sunt reprezentate în mormintele sarmatice din spaţiul nord–pontic analizat de exemplarele de la Cobusca Veche (Fig. 6/1), Trojany şi Krasnopolka. Ele sunt de formă tronconică şi au marginea uşor evazată, fundul îngroşat, iar mânerul terminat cu un disc cu perforaţie rotundă centrală. În interior, fundul este ornamentat cu cercuri concentrice, mărginite de câte un registru de mici linii drepte dispuse radial. H. I. Eggers a datat acest tip de caserole în fazele B 1 (prima jumătate a sec. I p. Chr.) şi B 2 (50–150 p. Chr.) din cronologia sa, cu ponderea cea mai mare în prima dintre ele[165].

Astfel de caserole au fost descoperite pe teritoriul actual al Marii Britanii[166], Danemarcei[167], Norvegiei[168], Suediei[169], Germaniei[170], Franţei[171], Poloniei[172], Cehiei[173], Slovaciei[174], Ungariei[175], României[176], Bulgariei[177]. Nu lipsesc astfel de piese nici din morminte sarmatice din restul teritoriului locuit de sarmaţi în perioada mijlocie, unde acestea se datează cu precădere în secolul I – începutul secolului II p. Chr.[178].

Din punct de vedere cronologic, cel mai timpuriu exemplar cunoscut este cel din mormântul de la Hoby (Danemarca), datat în anii 20–35 p. Chr.[179] sau faza B 1a[180] şi Nymburk (Cehia), care se datează în aceeaşi perioadă[181]. Ambele piese, pe lângă faptul că au fost descoperite în complexe închise, poartă şi ştampila meşterului *Trebellius Romanus*, care a manufacturat în Campania aproximativ în deceniile 2–4 ale secolului I p. Chr.[182]. Tot din faza B 1a este caserola de la Karlsruhe, având aplicată pe mâner ştampila meşterului *Trebellius Crescens*, care a lucrat şi el în Campania în deceniile 3–4 ale secolului I p. Chr.[183]. În faza B 1a se datează mânerul cu ştampila meşterului *T. Robilius Situs* de la *Brigetio* (Ungaria), iar din complexe închise ale acestei faze provin caserolele de la Łeg Piekarski (Polonia)[184], Vichy (Franţa), Slovacia, cât şi cele cu ştampila meşterului de la Magdalensberg, Pompei[185] şi Čatalka (Bulgaria)[186].

---

[163] Petrovszky 1993, 68, pl. 1/IV, 2.
[164] Petrovszky 1993, 68.
[165] Cf. Eggers 1951, 172, pl. 12/140.
[166] Eggers 1968, cat. nr. 9d, 13, 17a, 18a, 40, 53, 65b 73I, 76d–e, pl. 8/d, 9, 21/a, 22/d–e, 23, 26/a, 29/a, 30/a–b.
[167] Lund Hansen 1987, 46, harta 55.
[168] Lund Hansen 1987, 46, harta 55.
[169] Lund Hansen 1987, 46, harta 55.
[170] Eggers 1951, 172, harta 41.
[171] Tassinari 1975, 27 cat. 6, pl. II/6; Baratte, Bonnamour, Guillaumet, Tassinari 1984, 72–73, cat. 94–95, pl. XXXIV.
[172] Majewski 1960, 130, nr. 17, pl. 36/c–d; Wielowiejski 1985, 259, nr. 32, 290, nr. 216, pl. 15/2.
[173] Hečková 1982, 10; Petrovszky 1993, 52, pl. 29/T.08.09; Karasová 1998, 33–35, harta XIII.
[174] Kraskovská 1978, 9, 14, fig. 2/2; 6/2.
[175] Radnóti 1938, 50 sqq.; Petrovszky 1993, 52, pl. 24/R.04.04.
[176] Glodariu 1974, 237, pl. XXXII/B 15/a; Sanie 1981, 177, pl. 48/7a–b.
[177] Raev 1977a, 636, nr. 16, pl. 38/2; Bujukliev 1986, 35, 66, nr. 28, pl. 3/28–28a.
[178] Kropotkin 1970, 90, nr. 773, 93, nr. 802, fig. 60/8–9, 95, nr. 82, fig. 62/8, 130, nr. 130, nr. 1278; Medvedev, Yefimov 1986, 84, pl. 76/1.
[179] Petrovszky 1993, 52, 309, pl. 28.
[180] Lund Hansen 1987, 46, 403.
[181] Karasová 1998, 35; Petrovszky 1993, 52, 310, pl. 29/T.08.09.
[182] Petrovszky 1993, tab. III–IV.
[183] Cf. Petrovszky 1993, 307, tab. III–IV, pl. 28/T.06.07.
[184] Wielowiejski 1985, 259, nr. 32, 290, nr. 216, pl. 15/2.
[185] Petrovszky 1993, 53 cu toată bibliografia.

J. Wielowiejski a datat exemplarele din Europa de Est în fazele B 1 (10–70 p. Chr.) şi B 2 (70–180 p. Chr.)[187]. Acelaşi autor, în urma examinării tuturor vaselor de bronz de pe teritoriul Poloniei, a datat acest tip de caserole, pe baza complexelor în care au fost descoperite, în faza B 1c[188].

U. Lund Hansen, în urma analizei descoperirilor de astfel de caserole de pe un teritoriu întins, ajunge la concluzia că aproape toate exemplarele din acest tip domină în fazele B 1a (10–40 p. Chr.) şi B 1b (40–70 p. Chr.) şi doar rar se întâlnesc în faza B 2 (70–150/160 p. Chr.). Altfel spus, perioada de maximă utilizare a acestora a fost secolul I p. Chr. şi numai puţine din ele ar putea fi încadrate în secolul următor.

În urma studierii tuturor caserolelor ce poartă ştampila meşterului, cât şi a contextelor în care au fost descoperite, R. Petrovszky a ajuns la concluzia că începutul producţiei acestui tip de caserolă trebuie plasat cândva în anii 5/10 p. Chr., iar încetarea producţiei cândva în jurul anilor 30/35 p. Chr., nu mai târziu de sfârşitul domniei lui Tiberius[189]. Cu toate acestea, o parte însemnată a caserolelor de acest tip au fost descoperite pe întreaga durată a secolului I p. Chr. şi începutul celui următor, aşa cum este cazul mormintelor sarmatice de la Trojany şi Tretjaki, care se datează la sfârşitul secolului I – începutul secolului II p. Chr.[190]. Caserola de la Tretjaki este decorată cu ornament floral (la fel ca şi caserolele de tipul Eggers 137) şi a fost produsă cel mai probabil în prima jumătate a fazei B 1a. O caserolă de acelaşi tip a fost găsită, alături de un bogat inventar, în mormântul tumular sarmatic Central'nyj, de lângă Rostov pe Don, care se datează la sfârşitul secolului II – începutul secolului III p. Chr.[191]. În secolul III p. Chr. se datează şi caserola descoperită într–un mormânt aparţinând culturii Pjanoborsk[192], ceea ce confirmă odată în plus că în afara Imperiului Roman, în puţine cazuri, acestea au rămas în uz o perioadă mai îndelungată de timp.

În ceea ce priveşte caserola din mormântul de la Cobusca Veche, aceasta se datează în a doua jumătate a secolului I p. Chr.[193]. În a doua jumătate a secolului I – începutul secolului II p. Chr. se datează mormântul de la Krasnopolka.

Referitor la locul de producere a acestora, s–a stabilit că ele au fost realizate în atelierele din sudul Italiei (Campania sau Latium), unul din centrele sigure fiind Capua[194].

Un alt tip de caserole reprezentate în mormintele sarmatice din perioada mijlocie cuprinde pe cele de tipul Eggers 142, ilustrate prin exemplarele din T 27 M 1 de la Bădragii Vechi (Fig. 6/2) şi mormântul de la Novo–Petrovka. Aceste caserole sunt succesoarele directe ale tipului Eggers 140, au aceeaşi formă şi se deosebesc de acesta prin puţine elemente. Ele sunt întotdeauna vase înalte, cu pereţii uşor convecşi şi sunt ornamentate cu striuri circulare, adânci. Mânerul este profilat, ornamentat cu caneluri adânci simple sau dublate, care se prelungesc de–a lungul marginii sale. Este turnat împreună cu vasul şi doar arareori lucrat separat şi apoi fixat de margine. Exemplarul de la Bădragii Vechi păstrează pe partea exterioară a toartei caserolei o ştampilă cu literele **LAN II/I** *L(ucius) An(sius) (Epaphroditus?)* (Fig. 6/2), iar cea de la Novo–Petrovka ştampila meşterului *P. Cipius Polybius* (**PCIPIPOLYBI**).

Pe parcursul timpului, caserole de acest tip s–au găsit în Britania[195], Danemarca, Norvegia, Suedia[196], Olanda[197], Germania[198], Franţa[199], Polonia[200], Cehia[201], Slovacia[202], Ungaria[203], România[204], Serbia[205], cât şi pe teritoriul Ucrainei şi Rusiei[206].

---

[186] Raev 1977a, 636, nr. 16, pl. 38/2; Bujukliev 1986, 35, 66, nr. 28, pl. 3/28–28a.
[187] *Apud* Lund Hansen 1987, 46.
[188] Wielowiejski 1985, 209–212, 289–239, nr. 209–212.
[189] Petrovszky 1993, 52–54.
[190] Cf. Kropotkin 1970, 95, nr. 822, fig. 62/8; Medvedev, Yefimov 1986, 84, pl. 76/1; Grosu 1990, 61.
[191] Volkov, Guguev 1986, 73, fig. 54/2.
[192] Kropotkin 1970, 94, nr. 809, fig. 61/1–2.
[193] Grosu 1990, 47–48; Bichir 1993, 161, nota 131, Bârcă 2001, 338; Bârcă 2006, 171, 303; Bârcă Symonenko 2009, 188.
[194] Lund Hansen 1987, 46; Petrovszky 1993, 54.

Cele mai timpurii exemplare şi cu datare asigurată pentru acest tip provin din M 22 de la Sládkovičovo I (Slovacia), care se datează în faza B 1b[207], Magdalensberg, care se datează la sfârşitul primei jumătăţi a secolului I p. Chr., la fel de veche fiind caserola descoperită în mormântul de la Binntal[208]. Mai multe exemplare fragmentare, unele purtând ştampila meşterului *P. Cipius Polybius*, provin din castre din perioada lui Claudius[209].

În perioada de început a fazei Eggers B 2 este datată caserola din mormântul de la Goslawice (Polonia), iar caserolele din mormintele de la Zohor (Slovacia) au fost produse la mijlocul secolului I p. Chr., fiind depuse în context funerar cândva la sfârşitul fazei B 1b începutul fazei B 2a (70–120 p. Chr.)[210]. La începutul fazei B 2a probabil că se datează mormântul de la Vysoká pri Morave, unde au fost descoperite trei caserole, printre care una de tipul Eggers 142, toate purtând ştampila meşterului *P. Cipius Polybius*[211].

Descoperirile din Scandinavia au fost datate toate în faza B 2 (70–150/160 p. Chr.), excepţie făcând caserola din mormântul de la Vemmerlöfstorp, încadrat în faza B 1b[212]. În a doua jumătate a secolului I p. Chr. sunt datate şi cele din mormintele de pe teritoriul Ucrainei şi Rusiei[213]. J. Wielowiejski, în lucrarea sa din anul 1970, datează caserolele acestui tip din estul Europei în faza B 2[214].

În urma analizei tuturor caserolelor ce poartă ştampila meşterului, cât şi a contextelor în care au fost descoperite, R. Petrovszky a ajuns la concluzia că începutul producţiei acestui tip de caserolă trebuie plasat cândva în anii 35–40 p. Chr., iar sfârşitul în anii 90 ai secolului I p. Chr.[215].

Ca şi caserolele tipului precedent, cele de tipul Eggers 142 au fost utilizate în unele cazuri pentru o perioadă mai îndelungată de timp, fiind întâlnite şi în secolul II p. Chr.

În ceea ce priveşte caserola din mormântul de la Bădragii Vechi, produsă în Capua de unul din meşterii familiei *Ansii*, aceasta se datează, pe baza întregului inventar, la sfârşitul secolului I – începutul secolului II p. Chr. (faza B 2a)[216].

Referitor la locul de producere al acestor caserole s–a stabilit, pe baza marelui număr de vase ce au pe mâner aplicată ştampila meşterului, că ele au fost realizate, cu precădere, în atelierele Ansii–lor şi Cipii–lor din Capua[217], dar au fost produse ocazional şi de industria gallică[218].

---

[195] Eggers 1968, cat. nr. 17, 21, 22, 54, 72, 79, 83, fig. 9, 27, 28, 29/b, 62, 63, 65.
[196] Lund Hansen 1987, 48–49, harta 55.
[197] Boesterd 1956, 7–8, cat. nr. 14–19, pl. I/15, 15a, 19, 19a, pl. II/22.
[198] Eggers 1951, 172–173.
[199] Tassinari 1975, 27 cat. 4; Baratte, Bonnamour, Guillaumet, Tassinari 1984, 74–75, cat. 97–99, pl. XXXV.
[200] Wielowiejski 1985, 209, 290, cat. nr. 217; Petrovszky 1993, 70.
[201] Karasová 1998, 35–36, harta XIV.
[202] Kraskovská 1978, 11, 13–14, fig. 4/1; 5/2; 6/1 autoarea le încadrează în tipul Eggers 140; cf. Petrovszky 1993, 70.
[203] Radnóti 1938, 51–56, pl. 17/4–6, 21, 25, 21/1, 6–8, 23/1; Petrovszky 1993, pl. 7/A.16.12, A.16.13, A.16.14, A.15.15, pl. 22/I.04.02, O.02.07.
[204] Glodariu 1974, 238, nr. 18, pl. XXXII/B 18/b.
[205] Radnóti 1938, 52, pl. 17/11, 22/1, 1a–b.
[206] Kropotkin 1970, 88, nr. 753, fig. 58/8, 91, nr. 777, fig. 61/5–6, 93, nr. 800, fig. 64/4, 65A/1–2.
[207] Petrovszky 1993, 69.
[208] Petrovszky 1993, 70.
[209] Petrovszky 1993, 70.
[210] Kraskovská 1978, 12–13, nr. 17 le atribuie greşit tipului Eggers 140; Petrovszky 1993, 70 cu toată bibliografia şi opiniile privind datarea atât a pieselor cât şi a mormintelor.
[211] Kraskovská 1978, 11–12, nr. 15 atribuie caserola tipului Eggers 140 şi datează mormântul în prima jumătate a secolului II p. Chr.; Petrovszky 1993, 70.
[212] Lund Hansen 1987, 48–49, 402–405, 407–408, 431, 448–450.
[213] Kropotkin 1970, 25, 88, nr. 753, fig. 58/8, 91, nr. 777, fig. 61/5–6, 93, nr. 800, fig. 64/4, 65A/1–2, 97, nr. 840, fig. 56/4, 58/3, 62/9.
[214] Lund Hansen 1987, 49.
[215] Petrovszky 1993, 71.
[216] Bârcă 2001, 340; Bârcă 2006, 172, 283–285.

Un ultim tip de caserole întâlnit cuprinde pe cele încadrate în tipologia lui H. I. Eggers la tipul 144[219], care mai sunt cunoscute în literatura de specialitate şi sub denumirea de caserole de tip „Gödåker”. H. I. Eggers a încadrat cronologic acest tip în fazele B 1 şi B 2, cu preponderenţă în cea din urmă[220]. În mormintele sarmatice din spaţiul nord–pontic, aceste caserole sunt reprezentate de exemplarele din T 3 M 1 de la Cuconeştii Vechi (Fig. 6/3) şi T 2 M 1 de la Čuguno–Krepinka (Fig. 6/5). Acestea au corpul bitronconic, umerii puternic rotunjiţi, marginea uşor evazată, iar mânerul terminat cu un disc cu perforaţie rotundă în centru. Sub marginea vasului se găseşte o bandă ornamentată cu linii verticale şi puncte adâncite. Discul de la capătul mânerului este decorat la fel ca şi partea interioară a fundului, cu cercuri concentrice. Caserola de la Čuguno–Krepinka are ştampilă cu literele **PICVSF** *Picus F(ecit)* sau *[Al]picus F(ecit)*, meşter ce a produs în Gallia în perioada dinastiei flaviilor (69–96 p. Chr.)[221].

Acest tip este rar întâlnit în estul Europei, dar e bine reprezentat în Europa de Vest. Astfel, caserole de acest tip au fost descoperite pe teritoriul Britaniei[222], Danemarcei, Norvegiei, Suediei[223], Germaniei[224], Olandei[225], Franţei[226], Poloniei[227], Slovaciei[228], Ungariei[229], României[230], cât şi pe teritoriul Ucrainei şi Rusiei[231].

În legătură cu caserolele de tip „Gödåker” s–a mai remarcat că acestea nu au fost găsite la Pompei şi în general nu au fost descoperite în Italia, iar în Germania tipul s–a impus destul de greu[232].

În ceea ce priveşte perioada în care au fost lucrate, B. A. Raev crede că începutul producţiei acestora trebuie plasat la mijlocul secolului I p. Chr., iar încetarea producerii lor cândva la sfârşitul secolului I p. Chr.[233]. U. Lund Hansen consideră că ele au început să fie produse, în număr limitat, în Campania, de pe la mijlocul secolului I p. Chr., după care a urmat o producţie pe scară largă în atelierele din Gallia[234].

Analiza tuturor descoperirilor de caserole i–au permis lui R. Petrovszky să le împartă, după formă şi ornament, în trei grupe distincte. El constată că vasele din **grupa a** sunt neornamentate şi puţine la număr, fiind descoperite în Suedia, Danemarca, Britania, Franţa, la care se mai adaugă câte un exemplar la *Intercisa* (Ungaria), Parutino (Ucraina) şi Osiek (Polonia)[235]. Caserolele din **grupa b**, descoperite în număr mult mai mare, sunt decorate pe umăr cu o bandă ornamentată cu motive în formă de palisadă, iar cele din **grupa c** au piciorul mai alungit, iar umărul este decorat cu o bandă ornamentată cu motive vegetale stilizate[236].

În urma analizei tuturor descoperirilor de caserole, dar şi a complexelor în care acestea au fost găsite, R. Petrovszky ajunge la concluzia că vasele din **grupele a–b** au început să fie

[217] Lund Hansen 1987, 48–49; Petrovszky 1993, 69–71.
[218] Petrovszky 1993, 69, 71.
[219] Cf. Eggers 1951, 172–173, pl. 12/144.
[220] Eggers 1951, 172–173, pl. 12/144.
[221] Petrovszky 1993, 174, Y.32.
[222] Eggers 1968, cat. nr. 19, 45, 66, 75, 77, 87, fig. 15, 16/d, 26/b, 62, 65.
[223] Lund Hansen 1987, 46–47, harta 55.
[224] Eggers 1951, 172–173, harta 41.
[225] Boesterd 1956, cat. nr. 25–29, pl. II/27–29.
[226] Tassinari 1975, 29, cat. 13–18, pl. III–V; Baratte, Bonnamour, Guillaumet, Tassinari 1984, 75–76, cat. 100–101, pl. XXXV; Petrovszky 1993, 214, 218, 255, 257–258, 269, 271, 279, 322.
[227] Wielowiejski 1985, 291, nr. 219, pl. 16.
[228] Kraskovská 1978, 13, fig. 5/1.
[229] Radnóti 1938, 59–60, pl. XXIV/3.
[230] Morintz, Ionescu 1968, 109, fig. 13; Bichir 1977, 177, pl. 12/1, 25/2; Sanie 1981, 177, pl. 49/5a–b.
[231] Kropotkin 1970, 94, nr. 810, fig. 61/3–4, 97, nr. 842, fig. 62/5, 7; Guguev 1986, 71, pl. 45/2.
[232] Cf. Lund Hansen 1987, 47; Petrovszky 1993, 84.
[233] Raev 1986, 29–31.
[234] Lund Hansen 1987, 46–47.
[235] Petrovszky 1993, 79–80.
[236] Petrovszky 1993, 80–83.

produse în anii 55/60 p. Chr., iar cele din **grupa c** în anii 60/70 p. Chr.[237]. Acelaşi autor a reuşit să stabilească încetarea producţiei acestor caserole la scurt timp după începutul secolului II p. Chr. (**grupele a–b** anii 90/120 p. Chr., iar **grupa c** anii 100/120 p. Chr.)[238]. Cu toate acestea, avem cazuri în care astfel de caserole au fost utilizate mult după încetarea producerii, fiind descoperite chiar şi în secolul III p. Chr.[239].

Caserola din mormântul sarmatic de la Cuconeştii Vechi aparţine **grupei b** şi se datează, pe baza întregului inventar, dar în special a oglinzii cu discul rotund şi plat, în ultimul sfert al secolului I p. Chr.[240]. În ceea ce priveşte caserola de la Čuguno–Krepinka aceasta aparţine **grupei c**. Mormântul de la Čuguno–Krepinka se datează la sfârşitul secolului I – începutul secolului II p. Chr.

În mediul sarmatic din estul Europei mai sunt cunoscute încă două exemplare, unul din mormântul de la Ulmeni (România)[241] şi altul din mormântul tumular nr. 1 de la Kobjakovo, aflat puţin mai la est de Rostov pe Don (Rusia)[242].

În ceea ce priveşte locul de fabricare a acestora, majoritatea specialiştilor sunt de acord că centrul principal de producţie s–a aflat în sudul Galliei[243].

Din punct de vedere funcţional, caserolele analizate mai sus erau folosite ca vase pentru amestecat în cadrul serviciului pentru băut, dar şi pentru servit şi măsurat.

Castroane

Această grupă de recipiente este reprezentată de vasele de la Cazaclia (T 10 M 1)[244] (Fig. 7/1), Mocra T 2 M 2[245] (Fig. 7/2), Olăneşti T 4 M 4[246] (Fig. 7/4), Verbki T 1 M 1[247], Pavlovka[248], Konstantinovka[249], Čuguno–Krepinka T 2 M 1[250] (Fig. 7/3), Novo–Podkreaž T 12 M 1[251], Novofilippovka T 1[252] şi Ust'–Kamenka T 38 M 1[253], T 45 M 1[254] (Fig. 7/5).

Exemplarele de la Cazaclia (Fig. 7/1), Mocra (Fig. 7/2) şi Novo–Podkreaž aparţin tipului Eggers 70 (*tipul Řepov*), datat în faza B 2[255]. Ele au corpul de formă semisferică, buza uşor evazată, iar fundul concav. Sub marginea vasului de la Cazaclia, se află în exterior o inscripţie realizată prin punctare cu dornul care îl menţionează pe *T(itus) Salv(ius) Caec(?)*, probabil proprietarul roman de la care a fost cumpărat sau luat prin jefuire. Pe fundul aceluiaşi castron se află un semn în formă de trei petale, realizat prin batere. Acelaşi castron are sub buză trei orificii amplasate simetric. Faţă de vasul de la Cazaclia, exemplarul de la Mocra este

[237] Petrovszky 1993, 82.
[238] Petrovszky 1993, 82.
[239] Cf. Sanie 1981, 177; Petrovszky 1993, 80, 82.
[240] Bârcă 2001, 342, 173, 306.
[241] Morintz, Ionescu 1968, 109, fig. 13; Bichir 1977, 177, 192, pl. 25/2.
[242] Guguev 1986, 71, pl. 45/2.
[243] Radnóti 1938, 50; Kropotkin 1970, 25; Raev 1986, 30, cu toate opiniile şi bibliografia; Lund Hansen 1987, 47; Petrovszky 1993, 82.
[244] Cf. Agul'nikov, Bubulici 1999, 12, fig. 2/1–5; Agulnicov, Bubulici 1999, 288, fig. 5/1/5; Bârcă 2001, 342–343, 351, fig. 4/1; Bârcă 2006, 174, 302, fig. 43/1, 189/2; Bârcă, Symonenko 2009, 190–191, fig. 70/1.
[245] Kašuba, Kurčatov, Ščerbakova 2001–2002, 210, fig. 15/3; Bârcă 2006, 174, 333, fig. 81/3; Bârcă, Symonenko 2009, 190–191, fig. 70/2.
[246] Meljukova 1962, 197–199, fig. 2/2; Bârcă 2001, 343–344, 351–352, fig. 4/2; Bârcă, Symonenko 2009, 191, fig. 70/4; Kurčatov, Bubulici 2003, 299, fig. 6/2.
[247] Muhopad 1986, 136–143; Simonenko 2008, 19, 62, pl. 39/2.
[248] Simonenko 2008, 19, 78, pl. 125; Bârcă, Symonenko 2009, 191.
[249] Simonenko 2008, 19, 72, pl. 97/1; Bârcă, Symonenko 2009, 191.
[250] Simonenko 2008, 19, 66, pl. 60; Bârcă, Symonenko 2009, 191, fig. 70/3.
[251] Simonenko 2008, 19–20, 60, pl. 28/2; Bârcă, Symonenko 2009, 190–191.
[252] Simonenko 2008, 19–20, 80, pl. 141/2; Bârcă, Symonenko 2009, 190, 192.
[253] Kostenko 1993, 38–41, fig. 13/18; Simonenko 2008, 19–20, 64, pl. 47/1.
[254] Kostenko 1993, 48–50, fig. 16/7; Simonenko 2008, 19–20, 64, pl. 49/1; Bârcă, Symonenko 2009, 190, 192, fig. 70/5.
[255] Eggers 1951, 166, pl. 8/70.

ornamentat sub buză cu două linii orizontale incizate, pe corp are sudate trei toarte, în formă de frunză, iar pe fund este ornamentat cu patru cercuri concentrice incizate.

Astfel de castroane au fost descoperite pe actualul teritoriu al Olandei[256], Norvegiei şi Danemarcei[257], Marii Britanii[258] şi Cehiei[259]. Un vas identic provine şi din mormântul de inhumaţie de la Vysoká pri Morave (Slovacia), datat la începutul fazei B 2a[260].

Castronul din T 10 M 1 de la Cazaclia se datează, alături de restul inventarului din mormânt, în a doua jumătate a secolului I p. Chr.[261]. În ceea ce priveşte exemplarul din T 2 M 2 de la Mocra, acesta se datează pe baza bogatului mobilier funerar la începutul secolului II p. Chr.[262].

Un alt tip sunt castroanele din mormintele de la Olăneşti (Fig. 7/4), Verbki, Pavlovka, Konstantinovka, Čuguno–Krepinka (Fig. 7/3). În clasificarea tipologică a lui H. J. Eggers acestea aparţin tipului 100 şi sunt datate de acelaşi autor, alături de cele din tipul 99, în faza B 1 şi B 2[263]. Exemplarul de la Čuguno–Krepinka avea o ştampilă care mai păstra literele DVSF [Candi]dus F(ecit), meşter ce a produs în Gallia în perioada Domiţian – Traian (cca. 80–100 p. Chr.)[264].

Acestea sunt de formă semisferică şi au buza profilată şi lată, iar fundul inelar. Sub buză sunt ornamentate cu o linie orizontală în relief. Ele erau prevăzute cu două torţi, în forma literei Ω, ornamentată pe mijloc cu trei brâuri în relief, iar capetele sunt stilizate, în formă de cap de şarpe sau pasăre.

Castroanele de tipul Eggers 99 şi 100, foarte apropiate ca formă, reprezintă tipuri larg răspândite atât în Imperiul Roman, cât şi în afara graniţelor acestuia. Astfel de castroane au fost descoperite pe teritoriul Britaniei[265], Danemarcei[266], Olandei[267], Germaniei[268], Poloniei[269], Cehiei[270], Slovaciei[271], Ungariei[272], Bulgariei[273], Turciei[274], Ucrainei şi Rusiei[275]. La Pompei au fost descoperite 34 de castroane de tipul Eggers 99–100[276].

În urma analizei acestor castroane, cât şi a contextelor în care au fost descoperite acestea, R. Petrovszky a ajuns la concluzia că începutul producţiei lor trebuie plasat cândva în

[256] Boesterd 1956, 60–61, pl. VIII/201, 204 atribuie greşit piesa nr. 201 tipului Eggers 72.
[257] Lund Hansen 1987, 90, harta 47.
[258] Eggers 1968, cat. nr. 65, pl. 24e.
[259] Karasová 1998, 23, harta IX.
[260] Kraskovská 1978, 11 datează mormântul în prima jumătate a secolului II p. Chr.; Cf. Petrovszky 1993, 70 datează mormântul la începutul fazei B 2a.
[261] Bârcă 2001, 343, 351; Bârcă 2006, 174, 302. Autorii care au publicat mormântul l–au datat în faza B 1b (40–70 p. Chr.) (Grosu 1990, 48; Agul'nikov, Bubulici 1999, 15.).
[262] Cf. Bârcă 2006, 174, 331–334. Autorii care au publicat mormântul îl datează în primul sfert al secolului II p. Chr. (Kašuba, Kurčatov, Ščerbakova 2001–2002, 242).
[263] Eggers 1951, 169, pl. 10/99–100.
[264] Petrovszky 1993, 146.
[265] Eggers 1968, cat. nr. 1k, pl. 50k; Petrovszky 1993, 115, pl. 5/A.06.01.
[266] Lund Hansen 1987, 52, 90, 91, 405–407, harta 51–52.
[267] M. H. P. Boesterd 1956, 52–53, nr. 172–181, pl. VIII/172; Petrovszky 1993, 115, 296, pl. 25/S.05.01.
[268] Eggers 1951, 169; Petrovszky 1993, 115.
[269] Wielowiejski 1977, fig. 4; Wielowiejski 1985, 166, 199–200, 283, nr. 170–175, pl. 14.
[270] Eggers 1951, 141 nr. 1733, 169; Karasová 1998, 26–27, harta X.
[271] Kraskovská 1978, 15, fig. 8/3–4.
[272] Bónis 1981, 118, nr. 8, fig. 14/4a–b, 15/3a–b; Petrovszky 1993, 116, 295.
[273] Raev 1977a, 625 sqq., 632–633, 636, nr. 16, pl. 37/5, 636, nr. 19–20, pl. 39/3, 40/4, 637, nr. 38, 638, nr. 44, 639, nr. 56, 60, 68, pl. 23/3, 35/5.
[274] Raev 1977a, 641, nr. 99.
[275] Kropotkin 1970, 89, nr. 764, fig. 59/4, Raev 1979, 202–203, fig. 2; Raev 1986, 27, pl. 20; Orlov, Skoryj 1989, 63–65, fig. 1/1.
[276] Petrovszky 1993, 115; Pe teritoriul României toarta unui castron de tipul Eggers 100 provine din cetatea dacică de la Costeşti (Glodariu 1968, 356, pl. I/3, III/3).

anii 25–35 p. Chr., iar sfârşitul în anii 115–130 p. Chr.[277]. În prima jumătate a secolului I p. Chr. plasează începutul producţiei acestor vase şi B. A. Raev[278].

Ca şi în cazul celorlalte vase de bronz, şi castroanele tipului Eggers 100 au fost utilizate, în unele cazuri, o perioadă mai îndelungată de timp, fiind întâlnite şi în complexe de la mijlocul şi a doua jumătate a secolului II p. Chr.[279].

Din punct de vedere funcţional, s–a stabilit că aceste castroane erau folosite pentru spălat mâinile, dovadă în acest sens fiind asocierea în descoperiri cu ceşti şi căni. Totuşi, în lumea barbară, aceste vase probabil că au fost folosite mai degrabă pentru pregătirea băuturii[280].

În ceea ce priveşte locul de fabricaţie, majoritatea specialiştilor sunt de acord că centrul principal de producţie s–a aflat în Campania[281], fapt confirmat şi de numărul mare de astfel de vase descoperite la Pompei.

În ceea ce priveşte castroanele din mormintele de la Novofilippovka (T 1) şi Ust'–Kamenka (T 38 M 1, T 45 M 1), trebuie menţionat că pentru acestea nu cunoaştem analogii printre produsele romane provinciale din perioada imperială. Cu toate acestea, nu este exclus ca ele să fie produse ale unui atelier provincial roman din partea orientală a Imperiului.

Paterae

Această categorie de vase este reprezentată de exemplarul din mormântul distrus de la Petriki[282], care se datează în a doua jumătate a secolului I – începutul secolului II p. Chr.

Patera este un vas de formă circulară, cu bazinul puţin profund, asemănător cu o farfurioară şi prevăzut cu mâner. Bazinul propriu–zis al acestor vase era turnat separat, ca de altfel şi mânerul, iar fixarea acestuia pe corpul vasului se realiza cu ajutorul unui ataş realizat dintr–o foaie subţire de bronz. Nu în ultimul rând trebuie menţionat că la unele exemplare piciorul inelar al bazinului era lucrat separat şi lipit ulterior de fundul acestuia. De asemenea, protoma animalieră ce decora de cele mai multe ori capătul mânerului era lucrată separat şi realizată prin turnare. Protomele ilustrează cel mai adesea capete de berbeci, dar se întâlnesc şi cele ce reprezintă câini[283] sau lei[284]. Rareori se găsesc şi protome cu reprezentări antropomorfe. Aceste vase au servit la păstrarea şi consumarea lichidelor, dar au fost utilizate şi ca vase de sacrificiu, cu ajutorul cărora se turna vin pe altar sau pe capul unei victime.

Aceasta aparţine tipului 155 din clasificarea tipologică a lui H. I. Eggers[285], tipului E (Millingen) în cea a lui H. U. Nuber[286] sau tipului IX,1 în cea a lui R. Petrovszky[287].

Patere din bronz au fost descoperite într–un număr însemnat pe întregul teritoriu al Europei[288]. Numărul mare al acestor artefacte l–au făcut pe H. U. Nuber să remarce că pe teritoriul Imperiului Roman nu a existat provincie în care astfel de produse să nu fi fost

[277] Petrovszky 1993, 114–117.
[278] Raev 1986, 27.
[279] Pentru datarea diferitelor complexe în care se aflau vase de tipul Eggers 99–100, vezi Raev 1986, 27; Guguev 1986, 72; Lund Hansen 1987, 52; Petrovszky 1993, 116–117 cu toată bibliografia.
[280] Petrovszky 1993, 117.
[281] Radnóti 1938, 127 sqq.; Kropotkin 1970, 24; Raev 1986, 27; Lund Hansen 1987, 52; Petrovszky 1993, 117.
[282] Kropotkin 1970, 97; Simonenko 2008, 20, 58, pl. 19.
[283] Cf. pentru astfel de descoperiri Raev 1977a, pl. 32/3, 41/5; Radnóti 1938, pl. XXXVII/1, 2, 5, 6; Kraskovská 1959, fig. 42–45; Kraskovská 1978, fig. 8/1; Boesterd 1956, 27, fig. B; Bucovală 1968, 300–302, fig. 19c, 22.
[284] Radnóti 1938, pl. XXXVI/1; Bespalyj 1986, 76, pl. 60/3; Kraskovská 1978, fig. 13/2; Eggers 1968, fig. 31/2, 37/a; Boesterd 1956, 27, fig. A.
[285] Eggers 1951, pl. 13/155.
[286] Nuber 1972, 45 sqq.
[287] Petrovszky 1993, 110–111, pl. III/IX,1.
[288] Cf. în acest sens Plantos 2005, 106 sqq. cu toată bibliografia.

descoperite[289]. Astfel de produse au fost descoperite şi pe teritoriul Ucrainei şi Rusiei[290], în Asia Mică[291], dar ele sunt întâlnite şi în nordul Africii[292] şi chiar India[293].

În mediul sarmatic astfel de vase au mai fost descoperite în mormintele din stânga Donului de la Sladovsk (T 21)[294] şi Vysočino (T 9, necropola V)[295].

Originea acestor vase se află în spaţiul grecesc şi asiatic, dar ele au fost preluate şi produse de timpuriu de atelierele din sudul Italiei în vremea împăratului Augustus[296]. Ulterior producerea acestora se va generaliza şi în alte spaţii, devenind o specialitate a atelierelor din Campania[297]. Din timpul împăratului Claudius apar paterele cu mânerul terminat în formă de protomă de berbec, ce vor cunoaşte o largă răspândire din a doua jumătate a secolului I p. Chr. Apariţia unor ateliere ce produceau astfel de vase în Gallia şi regiunea balcanică[298] va duce la o largă utilizare a lor pe parcursul secolului II p. Chr., mai ales în prima jumătate a acestuia.

Sfârşitul producţiei paterelor nu a putut fi stabilit, dar ele se întâlnesc cel mai adesea pe parcursul secolului I p. Chr. şi în secolul II p. Chr., rareori în secolul III p. Chr. şi cu totul excepţional în secolul IV p. Chr.[299].

Strecurători

În mormintele sarmatice din perioada mijlocie din spaţiul nord–pontic analizat, aceste vase de bronz sunt reprezentate de exemplarele din T 4 M 4 de la Olăneşti (Fig. 8/1) şi bogatul mormânt (T 2 M 1) de la Čuguno–Krepinka (Fig. 8/2). Ambele strecurători aparţin tipului 160 din clasificarea tipologică a lui H. J. Eggers[300].

Ele au corpul semisferic, marginea uşor răsfrântă spre exterior, mânerul plat. Suprafaţa acestora este decorată cu orificii rotunde care formează pe corp ornamente, ce constau din linii drepte, oblice şi în val. Pe fund, acestea au un ornament în formă de rozetă. Mânerul are capătul rotunjit, iar la mijloc are nişte proeminenţe. După cum afirmă A. Popa[301], exemplarul de la Olăneşti are aplicată ştampila **APRISAC** (*APRI·SAC[II])* pe partea exterioară a mânerului.

Aceste vase reprezintă un tip larg răspândit atât în Imperiul Roman, cât şi în afara graniţelor acestuia. Astfel, strecurători de tipul Eggers 160 au fost descoperite în Britania[302], Danemarca, Suedia, Norvegia[303], Olanda[304], Germania[305], Polonia[306], Slovacia[307], Cehia[308], Ungaria[309],

[289] Nuber 1972, 52.
[290] Kropotkin 1970, 88, nr. 748, 92, nr. 793, 91, nr. 776, 95–96, nr. 825–829, 96, nr. 839, fig. 65/B, 2–3.
[291] Nuber 1972, 47.
[292] Radnóti 1938, 93.
[293] Nuber 1972, 52.
[294] Maksimenko 1986, 82, pl. 74.
[295] Bespalyj 1986, 75–76, pl. 60/3.
[296] Petrovszky 1993, 110.
[297] Petrovszky 1993, 110–111.
[298] Petrovszky 1993, 111.
[299] Cf. penru secolul IV p. Chr. Nuber 1972, 47, 54.
[300] Eggers 1951, 174–175.
[301] Popa 2008, 207–211.
[302] Eggers 1968, cat. nr. 38, 63, 82, 85, pl. 36, 61, 63/82, 64; Petrovszky 1993, 98–99.
[303] Lindeberg 1973, 29–35, fig. 12; Lund Hansen 1987, 47–48, 60–61, harta 57.
[304] Boesterd 1956, 19–20, nr. 53, pl. III/53.
[305] Eggers 1951, 174–175.
[306] Wielowiejski 1985, 217–218, 293–295, nr. 231–247, pl. 18, 19/1.
[307] Kraskovská 1978, 5, 8, 9, 10, 20, fig. 12/2.
[308] Petrovszky 1993, 100; Karasová 1998, 41–42, harta XVII.
[309] Radnóti 1938, 75 sqq., pl. 24/5–7, 9, 25/3, 7; Petrovszky 1993, 100, pl. 25/S. 02.03.

Rusia[310]. La Pompei şi Herculaneum au fost descoperite numeroase vase, aparţinând acestui tip, ce aveau aplicate pe mâner ştampile cu numele meşterilor gallici[311].

În mediul sarmatic, astfel de strecurători au fost descoperite atât în mormintele din stânga Donului de la Tbilisskaja (T 8), Ust'–Labinsk (T 41), Lebedevka[312], cât şi în unul de lângă Rostov pe Don (necropola Central'yj T 20)[313].

Aceste strecurători au fost încadrate de H. J. Eggers, aproape în totalitate, în faza B 2. El a atribuit doar un singur exemplar fazei B 1 şi un alt exemplar fazei C 1[314]. U. Lund Hansen a sesizat în urma unei analize atente, că şi cele două descoperiri, atribuite de Eggers fazelor B 1 şi C 1, aparţin de fapt tot fazei B 2[315].

A. Radnóti a constatat că aceste strecurători au apărut pentru prima dată la mijlocul secolului I p. Chr., iar răspândirea lor masivă pe un spaţiu întins a avut loc în secolele II–III p. Chr.[316]. La rândul său, M. H. P. den Boesterd a remarcat că tipul este cunoscut din secolul I p. Chr. şi se va afla în uz încă în secolul III p. Chr.[317]. J. Wielowiejski a constatat că acest tip se datează cu precădere în fazele B 2a (70–120 p. Chr.) şi B 2b (120–180 p. Chr.)[318]. Faza B 2 este considerată dominantă pentru acest tip şi de către I. Lindeberg[319]. În urma analizei tuturor descoperirilor din Scandinavia, s–a stabilit că acestea domină în fazele B 2 – C 1a (150/160–210/220 p. Chr.), uneori fiind întâlnite şi în faza C 1b (210/220–250/260 p. Chr.)[320].

În urma analizei tuturor descoperirilor de astfel de vase, dar şi a contextelor şi a ştampilelor ce le au aplicate, R. Petrovszky a constatat că începutul producţiei trebuie plasat în anii 35–45 p. Chr., iar sfârşitul în anii 140–160 p. Chr.[321]. Acelaşi autor a remarcat că în marea lor majoritate descoperirile sunt din fazele B 2 şi C 1a[322].

Luând în discuţie locul de producţie, A. Radnóti semnala că pentru prima dată acestea au fost produse în Italia[323]. M. H. P. den Boesterd consideră că forma îşi are originea în Italia, unde a fost produsă pentru prima dată în atelierele din Campania, iar mai târziu s–a produs în Gallia şi Germania Inferioară[324]. La rândul său, J. Kunow este de părerea că tipul este exclusiv gallic[325], pe când R. Petrovszky consideră că la început acestea au fost produse în nordul Italiei de către meşteri de origine gallică de cele mai multe ori, iar apoi în Gallia şi Germania Inferioară[326].

Căni

Această categorie de vase este reprezentată de cănile *(Blechkanne)* din T 2 M 2 de la Mocra[327] (Fig. 9/1), T 4 M 4 de la Olăneşti[328] (Fig. 9/2), Pavlovka[329] (Fig. 9/3), T 2 M 1 de la Čuguno–Krepinka[330] (Fig. 9/4) şi Konstantinovka[331].

---

[310] Kropotkin 1970, 89, nr. 764, 766, 91, nr. 782, 93, nr. 802, 132, nr. 1310, fig. 67/3; Raev 1986, 31–32; Volkov, Guguev 1986, 73, pl. 53/3.
[311] Petrovszky 1993, 99.
[312] Kropotkin 1970, 89, nr. 764, 766, 91, nr. 782, 132, nr. 1310.
[313] Volkov, Guguev 1986, 73–74, pl. 53/3.
[314] Eggers 1951, 174–175.
[315] Lund Hansen 1987, 47.
[316] Radnóti 1938, 75 sqq.
[317] Boesterd 1956, 19 sqq.
[318] Wielowiejski 1985, 217; Lund Hansen 1987, 60.
[319] Lindeberg 1973, 34–35.
[320] Lund Hansen 1987, 47, 60.
[321] Petrovszky 1993, 98–101.
[322] Petrovszky 1993, 101.
[323] Radnóti 1938, 75, 77.
[324] Boesterd 1956, 20.
[325] Lund Hansen 1987, 64.
[326] Petrovszky 1993, 101.
[327] Kašuba, Kurčatov, Ščerbakova 2001–2002, 209, fig. 15/1a–1b; Bârcă 2006, 174–175, 333–334, fig. 81/2; Bârcă, Symonenko 2009, 193–194, fig. 72/1.

În urma analizei tuturor descoperirilor de astfel de căni, B. A. Raev le–a clasificat în două tipuri distincte. Primul, produs în atelierele gallo–romane, ar cuprinde exemplarele incluse de Eggers în tipul 128, prevăzute cu toarte de bronz şi purtând urme de folosire a strungului. Al doilea tip se remarcă prin deosebiri substanţiale, cum ar fi umărul aproape orizontal, corpul mai bombat, gâtul mai larg, fiind uneori prevăzute cu toarte din fier, la realizarea cărora nu s–a utilizat strungul[332]. Acest tip a fost împărţit la rândul său din punct de vedere tipologic şi cronologic în două grupe. Primul grup, mai timpuriu şi cunoscut sub numele de grupul „Wehringen", este puţin răspândit, fiind întâlnite puţine exemplare, pe când cel de–al doilea grup, denumit „Straldzha" se întindea pe o arie mai mare şi într–un număr sporit de exemplare[333].

Cele două grupe de căni ale acestui tip au şi o datare diferită. Astfel, în timp ce exemplarele aparţinând grupului I se datează de la sfârşitul secolului I a. Chr. până la sfârşitul secolului I p. Chr., cele atribuite grupului II apar începând din al treilea sfert al secolului I p. Chr. şi vor continua să fie utilizate timp de câteva secole, unele exemplare fiind întâlnite chiar şi în secolele IV–V p. Chr.[334].

Cănile din grupa a II–a („Straldzha") a tipului II reprezintă o categorie frecvent descoperită în Pannonia, Thracia, Moesia Inferior, nord–estul Mării Negre[335] (stânga Donului de Jos), pentru ultima zonă o mare parte dintre acestea fiind din morminte sarmatice. Deşi mult mai rar, se întâlnesc astfel de vase şi în Germania şi Italia[336]. O cană aparţinând acestei grupe provine de la Valea Largă (România)[337]. Acestui grup îi aparţin şi cănile de la Mocra, Olăneşti, Pavlovka, Konstantinovka, Čuguno–Krepinka, care fac parte din inventarul unui morminte aristocratice de la începutul secolului II p. Chr. Nu în ultimul rând trebuie menţionat faptul că pentru întregul mediu sarmatic vasele acestui tip fac parte din mobilierul funerar al unor morminte care se datează în cea mai mare parte a lor nu mai târziu de mijlocul secolului II p. Chr.

În urma analizei tuturor descoperirilor, B. A. Raev consideră că meşteşugarii cănilor din grupa a II–a („Straldzha") au avut ca model cănile din grupa întâi („Wehringen"). De asemenea, pornind de la faptul că cele mai vechi exemplare ale grupei a II–a au fost descoperite în Thracia, postulează că aceasta ar fi zona în care au funcţionat atelierele, de unde apoi au ajuns în provinciile Imperiului Roman şi în nordul Mării Negre[338].

Cănilor de mai sus li se adaugă altele două din mormintele de la Cvetna[339] (Fig. 9/5) şi Čuguno–Krepinka[340] (T 2 M 1) (Fig. 9/6). Exemplarul de la Cvetna este o cană/*oinochoe* ce are buza trilobată, gâtul scurt, corpul bombat, ce se îngustează spre fund. Toarta este uşor supraînălţată şi are terminaţia părţii superioare în formă de cap de femeie, iar cea inferioară cu

[328] Meljukova 1962, 200–201, fig. 4; Bârcă 2001, 346–347, 353, fig. 5/2; Bârcă, Symonenko 2009, 193–194, fig. 72/2; Kurčatov, Bubulici 2003, 300, fig 5/1.
[329] Simonenko 2008, 20, 78, pl. 124/1–2; Bârcă, Symonenko 2009, 193–194, fig. 72/3.
[330] Simonenko 2008, 20, 66, pl. 59; Bârcă, Symonenko 2009, 193–194, fig. 72/4.
[331] Simonenko 2008, 20, 72, pl. 98/1; Bârcă, Symonenko 2009, 193–194.
[332] Raev 1986, 36–39.
[333] Raev 1986, 36–39.
[334] Raev 1986, 36–39 cu toată bibliografia.
[335] Cf. Radnóti 1938, 151 sqq., pl. LI/1–2; Kropotkin 1970, 24, cat. nr. 789, 795, 797, 824, 826, 829, 831, 833, 834, 835, 851, fig. 57/5–6, 67/7, 9, 69, harta 14; Raev 1977a, 616–617, 635–642, nr. 3, 4, 19, 23, 35, 52, 71, 81, 101, 104, pl. 11/2, 14/2, 17/3, 5, 20/3, 23/7, 27/2, 29/5–6, 30/5, 32/6, 38/4; Raev 1986, 36–39, pl. 29–31; Volkov, Guguev 1986, 73, pl. 54/1; Orlov, Skoryj 1989, 65–66, fig. 1/4; Maximenko 1998, 116, fig. 54/2.
[336] Raev 1986, 37.
[337] Cf. Florea 1990–1993, 173–180, fig. 1/1. Cana de la Valea Largă a fost descoperită împreună cu o oglindă din bronz cu discul rotund şi plat, păstrată fragmentar, fapt ce permite datarea cănii cândva la sfârşitul secolului I p. Chr. – începutul secolului II p. Chr., probabil înainte de războaiele daco–romane.
[338] Raev 1986, 37–38.
[339] Simonenko 2008, 20, 69, pl. 77, 89/3; Bârcă, Symonenko 2009, 194–195, fig. 72/5.
[340] Simonenko 2008, 20, 66, pl. 58; Bârcă, Symonenko 2009, 193–194, fig. 72/6.

masca unui silen. Cana aparţine tipului 124 din clasificarea tipologică a lui Eggers[341] şi tipului D („Hagenow") în tipologia stabilită de H. U. Nuber[342]. Astfel de căni se datează din perioadă augusteică până în 50 p. Chr.[343]. Referitor la locul de producere a cănilor aparţinând acestui tip, s–a stabilit că ele sunt artefacte de origine estică (Grecia, Asia Mică)[344].

Cana din bronz („Gegliederte Henkelkrüge"[345]) din mormântul de la Čuguno–Krepinka (Fig. 9/6) este realizată din două bucăţi şi are suprafaţa aurită, buza evazată şi decorată cu ove, gâtul înalt de formă cilindrică, corpul ovoidal, fundul inelar. Toarta uşor supraînălţată, realizată prin turnare, are terminaţia părţii superioare în formă de vrej, iar cea inferioară reprezentând masca unui silen. Partea superioară a corpului cănii este decorată cu linii incizate.

Cănile acestui tip au fost larg răspândite atât în provinciile Imperiului Roman, dar şi în *Barbaricum*[346].

După modul în care este realizat mânerul, pare a fi un produs campanian, însă partea decorată şi corpul vasului ar indica un produs provincial roman (în mediul provincial încep să apară elemente de decor în plus faţă de producţia italică). Pe de altă parte, capătul de mâner în formă de silen, precum şi compoziţia mânerului în general sunt mai apropiate de o producţie italică, nu provincială.

Producţia cănilor de acest tip începe cândva la mijlocul secolului I p. Chr. şi continuă până în secolul III p. Chr.[347]. În mediul sarmatic o astfel de cană mai provine din T 3 de la Sokolovsk (Donul de Jos), care se datează la sfârşitul secolului I – începutul secolului II p. Chr.[348].

Printre mobilierul funerar al mormântului de la Čuguno–Krepinka se mai aflau, după cum s–a putut vedea, şi alte vase din bronz, dar şi artefacte care indică o datare a mormântului la sfârşitul secolului I – începutul secolului II p. Chr.

PERIOADA SARMATICĂ TÂRZIE

Prezenţa vaselor metalice în mormintele sarmatice din perioada târzie este substanţial mai redusă decât în perioada mijlocie. La ora actuală, vasele din metal sunt reprezentate doar de cana *(Blechkanne)* din necropola de la Kotlovina I T 2 M 2[349] (Fig. 5/7), cazanul din bronz din T 6 M 1 de la Ševčenko[350] (Fig. 5/5) şi o situlă din acelaşi metal din T 9 M 1 de la Gradeška[351] (Fig. 5/6).

Cazanul de bronz din T 6 M 1 de la Ševčenko este de tip „Debelt" şi aşa cum s–a menţionat atunci când au fost analizate vasele metalice din perioada sarmatică mijlocie, are o origine italică, asemenea piese fiind frecvent întâlnite în mediul roman provincial (un mare număr de astfel de cazane au fost descoperite la Pompei şi oraşele învecinate). Aria de răspândire a acestor cazane atinge vestul Kazahstanului, ele fiind întâlnite nu o dată în regiunea Volgăi şi Donului[352].

[341] Eggers 1951, pl. 11/124.
[342] Nuber 1972, 38–44, fig. 3.
[343] Nuber 1972, 40. Printre mobilierul funerar al mormântului de la Cvetna se afla şi o caserolă de tipul Eggers 137.
[344] Nuber 1972, 38–44.
[345] Radnóti 1938, 159 sqq., pl. XIV/77.
[346] Cf. Raev 1986, 32–33, pl. 24/I.
[347] Raev 1977a, 619.
[348] Cf. Raev 1986, 32, 51–52, pl. 23.
[349] Simonenko 2008, 20, 82–83, pl. 149/6; Bârcă, Symonenko 2009, 250–251, fig. 100/1.
[350] Šepko 1987, 165, fig. 7/5; Simonenko 2008, 18, 81–82, pl. 144/2; Bârcă, Symonenko 2009, 250–251, fig. 100/2.
[351] Gudkova, Redina 1999, 180, fig. 2/16; Simonenko 2008, 18, 85, pl. 158/8; Bârcă, Symonenko 2009, 250–251, fig. 100/3.
[352] Raev 1986, 24. Astfel de căni, după cum am menţionat în paginile de mai sus, îşi fac apariţia începând din al treilea sfert al secolului I p. Chr. şi vor continua să fie utilizate timp de câteva secole, unele exemplare fiind întâlnite chiar şi în secolele IV–V p. Chr.

Cazane similare aceluia de la Ševčenko provin, aşa cum s–a menţionat în rândurile de mai sus, din mormintele sarmatice din perioada mijlocie de la Novo–Podkreaž (Fig. 5/1) şi Berdija[353].

Vasul de la Ševčenko are analogii foarte bune şi în mormintele sarmatice din perioada târzie din Sarmaţia Asiatică[354]. În morminte sarmatice mai târzii de mijlocul secolului III p. Chr. astfel de cazane nu sunt cunoscute. În ceea ce priveşte mormântul de la Ševčenko, acesta se datează pe baza bogatului inventar[355], cel mai probabil la sfârşitul secolului II – începutul secolului III p. Chr.

Cana (*Blechkanne*) de la Kotlovina I aparţine tipului II, grupa a II–a, denumită „Straldzha" în clasificarea lui B. A. Raev[356].

O mare parte dintre cănile de acest tip descoperite în zona nord–pontică provine din morminte sarmatice ce se datează cu precădere în a doua jumătate a secolului I – primul sfert al secolului II p. Chr. Acestui grup îi aparţin şi cănile din mormintele sarmatice din perioada mijlocie din nordul Mării Negre. Cana de la Kotlovina I avea, ca şi exemplarul din mormântul de la Mocra (Fig. 9/1), toarta din fier.

O cană similară acelora din cadrul descoperirilor sarmatice din perioada mijlocie şi târzie provine din mormântul de la Rostov pe Don[357], care se datează la sfârşitul secolului II – începutul secolului III p. Chr. În această perioadă se datează şi necropola de la Kotlovina I.

Situla din bronz de la Gradeška (T 9 M 1) are corpul cilindric, buza uşor evazată iar toarta din fier. Aceasta din urmă era prinsă de un cerc din acelaşi metal, ce era fixat în jurul gâtului vasului. Situla are pe corp mai multe petice care sunt o dovadă a faptului că a fost reparată de mai multe ori. Un vas similar, care a fost descoperit împreună cu o situlă de tipul Eggers 63, provine din cavoul de la Kišpek care se datează în etapa târzie a culturii sarmatice târzii[358]. În ceea ce priveşte mormântul de la Gradeška, acesta se datează pe baza bogatului mobilier funerar[359] în a doua jumătate a secolului III – începutul secolului IV p. Chr.

*

La fel ca şi în alte teritorii din vecinătatea lumii greceşti şi romane şi în mediul sarmatic nord–pontic numărul vaselor metalice este mai mic decât al altor categorii de artefacte. Această situaţie este totuşi una normală, în condiţiile în care valoarea acestor produse din argint sau bronz este mai mare prin comparaţie cu cea a altor artefacte.

Vasele de argint sunt reprezentate, după cum s–a putut vedea, doar de câteva categorii, majoritatea acestora fiind din perioada sarmatică mijlocie.

În cazul vaselor de bronz se poate constata prezenţa unui număr mult mai mare de categorii de vase. Cu toate acestea, trebuie spus că în comparaţie cu alte zone barbare se poate remarca că în mediul sarmatic există şi deosebiri inevitabile în ceea ce priveşte categoriile de produse ce au fost vehiculate. Probabil că în cazul sarmaţilor preţuirea anumitor forme se leagă de funcţionalitatea vaselor, de modul de viaţă şi de preferinţele aristocraţiei. În ceea ce priveşte preţul, credem că acesta nu a constituit un impediment pentru aristocraţia sarmată. De altfel, doar aşa se poate explica lipsa unor categorii de vase de bronz din bogatele morminte sarmatice de pe întregul spaţiu locuit de aceştia în primele secole după Christos.

[353] Mordvinceva, Sergackov 1995, 118, 121 sqq., fig. 5/3.
[354] Cf. Šilov 1975, 162, fig.61/1; Volkov, Guguev 1986, 73–74, pl. 53/5.
[355] Cf. pentru mobilierul funerar al mormântului Šepko 1987, 163–165, fig. 6, 7/1–3, 5–6, 13.
[356] Raev 1986, 36–39.
[357] Volkov, Guguev 1986, 73–74, pl. 54/1.
[358] Simonenko 2008, 18.
[359] Cf. pentru mobilierul funerar al mormântului Gudkova, Redina 1999, 177–180, fig. 2.

Vasele metalice de import din perioada timpirie (sec. II–I a. Chr.) provin cu precădere din cadrul unor tezaure. Coroborarea şi datarea fiecărei categorii de piese în parte din cadrul acestora cu răspândirea anumitor piese de import în mediul sarmatic, cât şi cu informaţiile din izvoarele antice, ne permit să presupunem că tezaurele din spaţiul analizat au aparţinut, în cea mai mare parte a lor, unor mercenari sarmaţi din armata lui Mithridates Eupator, care s–au aflat o perioadă scurtă de timp, în prima jumătate a secolului I a. Chr., în nordul şi nord–vestul Mării Negre[360].

În ceea ce priveşte vasele metalice de import din perioada mijlocie (sec. I – mijlocul sec. II p. Chr.), trebuie menţionat că acestea provin, ca şi în cazul descoperirilor din restul spaţiului locuit de sarmaţi, din morminte aparţinând aristocraţiei. Mai mult decât atât, trebuie precizat că pentru această perioadă avem şi cele mai multe descoperiri. În ceea ce priveşte vasele metalice de import din perioada târzie, acestea sunt reprezentate doar în cadrul câtorva morminte[361]. În final, ar mai trebui spus că în mediul sarmatic aceste vase au ajuns, în principal, fie prin achiziţionarea de la negustorii romani ce îşi ofereau mărfurile în câteva dintre centrele locale, situate în prima „zonă de contact" din preajma limes–ului (de unde ajungeau prin alte mijloace la aristocraţia sarmată), fie erau aduse de negustorii romani la comanda unor aristocraţi sarmaţii în aceeaşi zonă, ori ca daruri primite de la romani atunci când aveau loc negocieri cu autorităţile barbare[362]. Totuşi, nu este exclus ca unele artefacte romane să fi ajuns la sarmaţi prin intermediul oraşelor greceşti sau în urma incursiunilor de jaf efectuate de către aceştia în provinciile romane.

BIBLIOGRAFIE

Agul'nikov, Bubulici 1999 — S. M Agul'nikov, V. G. Bubulici, *Sarmatskij kurgan I v. n. e. u s. Kazaklia*, Problemy skifo–sarmatskoj arheologii Severnogo Pričernomor'ja. K 100–letiju B. N. Grakova, Zaporž'e, 10–15.

Agulnicov, Bubulici 1999 — S. M Agulnicov, V. G. Bubulici, *Tumulul sarmatic din sec. I p. Chr. de lângă satul Cazaclia*, TD 20, 287–307.

Babeş 1993 — M. Babeş, Die Poieneşti–Lukaşevka Kultur. Ein Beitrag zur Kulturgeschichte im Raum Östlich der Karpaten in den Jahrhunderten vor Christi Geburt, Bonn.

Baratte, Bonnamour, Guillaumet, Tassinari 1984 — Fr. Baratte, L. Bonnamour, J.–P. Guillaumet, S. Tassinari, Vases antiques de métal au Musée de Chalon–sur Saône, Dijon.

Bârcă 2001 — V. Bârcă, *Vasele romane de bronz din mormintele sarmatice din spaţiul pruto–nistrean*, Studii de Istorie Antică, (coord. G. Florea, G. Gheorghiu, E. Iaroslavschi), Cluj–Napoca, 335–361.

Bârcă 2002 — V. Bârcă, *Das Eindringen der Sarmaten an der unteren und mittleren Donau und ihre Beziehungen zu den Geto–Daker (1. Jh. v. Chr. – 1. Jh. n. Chr.),* Interrregionale und Kulturelle Beziehungen im Karpatenraum (2. Jahrtausend v. Chr. – 1. Jahrtausend n. Chr.), (Hrsg. A. Rustoiu, A. Ursuţiu), Cluj–Napoca, 103–150.

Bârcă 2004 — V. Bârcă, *Câteva observaţii cu privire la tezaurele şi depozitele sarmatice timpurii (sec. II–I a. chr.) din spaţiul dintre Don şi Prut*, Studia Historica et Arhaeologica. In Honorem Magistrae Doina Benea (ed. M. Crînguş, S. Regep–Vlascici, A. Ştefănescu), Timişoara, 35–63.

[360] Potrivit lui Appian (*Mithridates*, 15, 53) din armata monarhului Pontului făceau parte sciţi, tauri, bastarnii, traci, sarmaţi şi alte neamuri din zona dunăreană şi zona nord–pontică. Tot Appian notează, pentru o perioadă ceva mai târzie (înainte de anul 74 a. Chr. când începe al treilea război mithridatic), că în alianţa regelui Pontului au fost cooptaţi sarmaţii regali şi iazigii (*Mithridates*, 69, 293). A. V. Simonenko a pus apariţia şi răspândirea tezaurelor sarmatice timpurii din spaţiul nord–pontic pe seama participării sarmaţilor la războaiele mithridatice (Simonenko 1993a, 90). Vezi în acest sens şi Raev 1986, 86; Raev, Simonenko, Trejster 1990, 124; Raev, Simonenko, Treister 1991, 469–470; Trejster 1992, 41; Treister 1993, 791–793.

[361] Pentru această perioadă sunt rar întâlnite vasele metalice de import şi în mediul sarmatic de la est de Don.

[362] Cf. Krekovič 1997, 235–236. Vezi şi la Raev 1986, 69; Opreanu 1998, 125–136.

Bârcă 2006 — V. Bârcă, Istorie şi civilizație. Sarmații în spațiul est–carpatic (sec. I a. Chr. – începutul sec. II p. Chr.), Cluj–Napoca.
Bârcă 2006a — V. Bârcă, Nomazi ai stepelor. Sarmații timpurii în spațiul nord–pontic (sec. II–I a. Chr.), Cluj–Napoca.
Bârcă, Symonenko 2009 — V. Bârcă, O. Symonenko, Călăreții stepelor. Sarmații în spațiul nord–pontic, Cluj–Napoca.
Bespalyj 1986 — E. I. Bespalyj, *The barrows imports excavated by the expedition of the Azov Regional Museum in 1979–1984*, Roman Imports in the Lower Don Basin (ed. B. A. Raev), BAR IS 278, Oxford, 75–78.
Bespalyj 1989 — E. I. Bespalyj, *Derevjannaja posuda v kurganah I–III vv. n. e. na Nižnem Donu*, Skifija i Bospor. Arheologičeskie materialy k konferencii pamjati akademika M. I. Rostovceva, Novočerkassk, 120–122.
Bichir 1977 — Gh. Bichir, *Les Sarmates au Bas–Danube*, Dacia N. S. 21, 167–198.
Bichir 1993 — Gh. Bichir, *Date noi cu privire la pătrunderea sarmaților în teritoriul geto–dacic (I)*, SCIVA, 44, 2, 135–169.
Boesterd 1956 — M. H. P. den Boesterd, The Bronze vessels in the Rijksmuseum G. M. Kam at Nijmegen, Nijmegen.
Bokovenko 1977 — N. A. Bokovenko, *Tipologija bronzovyh kotlov sarmatskogo vremeni v Vostočnoj Evrope*, SA, 4, 228–235.
Bolla, Boube, Guillaumet 1991 — M. Bolla, C. Boube, J–P. Guillaumet, *Les situles*, La vaisselle tardo–républicaine en bronze, éd. M. Feugère et C. Rolley, Dijon, 7–22.
Bónis 1981 — E. B. Bónis, *Das kaiserzeitliche "Wagengrab" 1 von Káloz*, FolArch 32, 95–144.
Bujukliev 1986 — H. Bujukliev, *Trakijskijat mogilen nekropol pri Čatalka*, *Starozagorski okr'g*, Razkopki i proučvanija, 16, Sofia.
Bucovală 1968 — M. Bucovală, *Noi morminte din epoca romană timpurie de la Tomis*, Pontica 1, 269–306.
Dąbrowska 1988 — T. Dąbrowska, *Bemerkungen zur Entstehung der Przeworsk–Kultur*, PZ 63, 1, 53–80.
Dergacev 1975 — V. A. Dergacev, *Otčet ob arheologičeskih issledovanijah priprutskoj expedicii v 1975 godu* (mss.), Arhiva IPCCA al AŞ din R. Moldova.
Dergacev 1982 — V. A. Dergačev, Materialy raskopok arheologičeskoj expedicii na Srednem Prute (1975–1976), Kišinev.
Doberjar 1999 — E. Doberjar, Dobřicohov–Pichora. Ein Brandgräberfeld der älteren römischen Kaiserzeit in Böhmen (Ein Beitrag zur Kenntnis des Marbod Reichs), Praga.
Dzis–Rajko, Suničuk 1984 — G. A. Dzis–Rajko, E. F. Suničuk, *Komplex predmetov skifskogo vremeni iz s. Velikoploskoe*, Rannij železnyj vek Severo–Zapodnogo Pričernomor'ja, Kiev, 148–161.
Eggers 1951 — H. I. Eggers, Der römische Import im freien Germanien, Hamburg.
Eggers 1968 — H. I. Eggers, *Römische Bronzegefäße in Britannien*, JRGZM 13, 67–164.
Eremenko 1997 — V. E. Eremenko, "Kel'tskaja vual" i zarubineckaja kul'tura. Opyt rekonstrukcii etnopolitičeskih processov III–I vv. do n. e. v Central'noj i Vostočnoj Evrope, Sankt–Peterburg.
Fedorov 1960 — G. B. Fedorov, Naselenie Prutsko–Dnestrovskogo meždureč'ja v I tysjačeletii n. e. (MIA, 89).
Fettich 1953 — N. Fettich, *Beiträge zur Geschichte der sarmatisch–dakischen Beziehungen*, ActaArchHung 3, 127–178.
Florea 1990–1993 — G. Florea, *Două piese de import în zona aşezărilor dacice din Munții Orăştiei*, Apulum 27–30, 173–180.
Glodariu 1968 — I. Glodariu, *Importuri romane în cetățile dacice din Munții Orăştiei*, Apulum 7, 353–367.
Glodariu 1974 — I. Glodariu, Relațiile comerciale ale Daciei cu lumea elenistică şi romană, Cluj.
Glodariu 1975 — I. Glodariu, *Vase de argint în tezaurele dacice*, Sargetia 11–12, 19–34.
Glodariu, Moga 1994 — I. Glodari, V. Moga, *Tezaurul dacic de la Lupu*, EN 33–48.
Gorecki 2007 — J. Gorecki, Eine Gefässgarnitur bestehend aus Weinkrug und Blechkanne, Historisches Museum der Pfalz Speyer (Hgg.), Geraubt und im Rhein versunken. Der Barbarenschatz, Speyer, 112–113.

Grosu 1983 — V. I. Grosu, *Novye sarmatskie pamjatniki na teritorii Moldavii*, AIM v 1979–1980 gg., Kišinev, 28–52.
Grosu 1990 — V. I. Grosu, Hronologija pamjatnikov sarmatskoj kul'tury Dnestrovsko–Prutskogo meždureč'ja, Kišinev.
Grosu 1995 — V. Grosu, *Sarmații în spațiul geto–dacic răsăritean*, ArhMold 18, 133–186.
Gudkova, Redina 1999 — A. V. Gudkova, E. F. Redina, *Sarmatskij mogil'nik Gradeška v nizov'jah Dunaja*, Starožytnosti Pivničnogo Pryčornomor'ja i Krymu, VII, Zaporižžja, 177–193.
Guguev 1986 — V. K. Guguev, *The Burials in the Kobjakovo barrow–cemetery*, Roman Imports in the Lower Don Basin (ed. B. A. Raev), BAR IS 278, Oxford, 71–72.
Guščina 1969 — I. I. Guščina, *Jančokrakskij klad*, Drevnosti Vostočnoj Evropy (MIA, 169), Moskva, 43–51.
Hachmann 1960 — R. Hachmann, *Die Chronologie der jüngeren vorrömischen Eisenzeit. Studien zum Stand der Forschung im nördlichen Mitteleuropa und Skandinavien*, BerRGK 41, 1–276.
Hečková 1982 — J. Hečková, *Podiel výrobných centier rimskych provincii na spoločensko–ekonomickom vývoji naddunajského barbarika vo svetle rimskych importov*, SlovArch 30, 1, 5–77.
Holliger, Holliger 1985 — C. Holliger, C. Holliger, *Bronzegefässe aus Vindonissa, Teil 1*, Gesellschaft pro Vindonissa. Jahresbericht, 47–70.
Horedt 1973 — K. Horedt, *Die dakischen Silberfunde*, Dacia N. S. 17, 127–168.
Isings 1957 — C. Isings, Roman Glass, Groningen–Djakarta.
Jarovoj, Čirkov 1988 — E. V. Jarovoj, A. Ju. Čirkov, *Otčet o polevyh issledovanijah Prutskoj novostroečnoj arheologičeskoj expedicii v 1988 godu*, (mss.), Arhiva IPCCA al AŞ din R. Moldova.
Karasová 1998 — Z. Karasová, *Die römischen Bronzegefässen in Böhmen*, Fontes Archaeologici Pragenses, 22, Pragae.
Kašuba, Kurčatov, Ščerbakova 2001–2002 — M. T. Kašuba, S. I. Kurčatov, T. A. Ščerbakova, *Kočevniki na zapodnoj granice Velikoj stepi (po materialam kurganov u s. Mokra)*, Stratum 4, 180–252.
Kosjanenko, Flerov 1978 — V. M. Kosjanenko, V. S. Flerov, *Bronzovye litye kotly Nižnego Podon'ja (k voprosu o tipologii i hronologii)*, SA 1, 192–205.
Kostenko 1977 — V. I. Kostenko, *Sarmatskie pamjatniki v materialah arheologičeskoj ekspedicii DGU*, Kurgannye drevnosti stepnogo Podneprov'ja (III–I tys. do n. e.), 1, Dnepropetrovsk, 114–137.
Kostenko 1978 — V. I. Kostenko, *Komplex s falarami iz sarmatskogo pogrebenija u s. Bulahovka*, Kurgannye drevnosti stepnogo Podneprov'ja (III – I tys. do. n. e.), 2, Dnepropetrovsk, 78–85.
Kostenko 1993 — V. N. Kostenko, Sarmaty v Nižnem Podneprov'e (po materialam Uşt'–Kamenskogo mogil'nika), Dnepropetrovsk.
Kostrzewski 1919 — J. Kostrzewski, Die ostgermanische Kultur der Spätlatènzeit I, Leipzig – Würzburg.
Kraskovská 1959 — L. Kraskovská, *Hroby z doby rimskej v Zahore*, SlovArch 7, 1, 99–143.
Kraskovská 1978 — L. Kraskovská, Roman Bronze Vessels from Slovakia, BAR IS, 44, Oxford.
Krekovič 1997 — E. Krekovič, *The Structure of Roman Import in Slovakia*, Roman Frontier Studies 16, Oxford, 233–236.
Kropotkin 1970 — V. V. Kropotkin, *Rimskie importnye izdelija v Vostočnoj Evrope (II v. do n. e.– V v. n. e.)*, Arheologija SSSR, SAI D1–27, Moskva.
Kurčatov, Bubulici 2003 — S. Kurčatov, V. Bubulici, *Sarmatskoe pogrebenie iy kurganov u s. Olonešty – 40 let spustja*, Interferențe cultural–cronologice în spațiul nord–pontic (Ed. Eugen Sava), Chișinău, 285–312.
Küthmann 1958 — H. Küthmann, *Beiträge zur hellenistich–römischen Toreutik. I*, JRGZM 5, 94–127.
Lindeberg 1973 — I. Lindeberg, *Die Eifuhr römischer Bronzegefäße nach Gotland*, SJ 30, 5–69.
Lund Hansen 1987 — U. Lund Hansen, Römischer Import im Norden. Nordiske Forditsminder, Serie B 10, Kopenhagen.
Majewski 1960 — K. Majewski, Importy rzymskie w Polsce, Warszawa–Wroclaw.
Mancevič 1976 — A. P. Mancevič, *Nahodka v Zaporožskom kurgane (k voprosu o sibirskoj kollekcii Petra I)*, Skifo–sibirskij zverinyj stil' v iskustve narodov Evrazii, Moskva, 164–193.
Marčenko 1987 — I. I. Marčenko, *K voprosu o datirovke Elitnogo i Novodžerelievskogo komplexov*, Drevnosti Kubani, Krasnodar, 49–50.

Marčenko 1996 — I. I. Marčenko, Siraki Kubani (po materialam kurgannyh pogrebenij Nižnej Kubani), Krasnodar.
Maksimenko 1986 — V. E. Maksimenko, *The graves with Roman imports in the Sladkovski barrow cemetery*, Roman Imports in the Lower Don Basin (ed. B. A. Raev), BAR IS 278, Oxford, 81–82.
Maximenko 1998 — V. E. Maximenko, Sarmaty na Donu (arheologija i problemy etničeskoj istorii), (= Donskie drevnosti 6).
Medvedev, Yefimov 1986 — A. P. Medvedev, K. Yu. Yefimov, *A Sarmatian barrow with Roman and Chinese imports in the Middle Don Region*, Roman Imports in the Lower Don Basin (ed. B. A. Raev), BAR IS 278, Oxford, 83–84.
Meljukova 1962 — A. I. Meljukova, *Skifskie kurgany Tiraspol'šiny*, MIA, 115, 114–166.
Micheli 1991 — M. E. Micheli, *Il servizio da tavola, il ministerium: argentum escarium, argentum potorium*, L'argento dei romani. Vasellame da tavola e d'apparato (Ed. L. Pirzio Biroli Stefanelli), Roma, 111–124.
Milčev 1973 — A. Milčev, *Novootkrito sreb'rno trakijsko s'krovišče ot s. Jakimovo III, Mihajlovgradskogo*, Arheologija (Sofia) 15, 1, 1–14.
Mordvinceva 1996 — V. I. Mordvinceva, *Falary konskoj uprjaži na territorii stepnoj Evrazii v III v. do n. e. – II v. n. e.*, Avtoreferat disertacii na soiskanie učenoj stepeni kandidata istoričeskih nauk, Sankt–Peterburg.
Mordvinceva 1997 — V. I. Mordvinceva, *O meste izgotovlenija falarov Jančokrakskogo klada*, Stratum + PAV, Sankt–Peterburg–Kišinev, 106–115.
Mordvinceva 2000 — V. I. Mordvinceva, *Nabor serebrjanoj posudy iz sarmatskogo mogil'nika Žutovo*, RA 1, 144–153.
Mordvinceva 2001 — V. I. Mordvinceva, *Sarmatische Phaleren*. Archäologie in Eurasien, Band 11, Berlin.
Mordvinceva 2001a — V. I. Mordvinceva, *Dekorativnye plastiny iz Bubueča*, RA 2, 108–114.
Mordvinceva, Sergackov 1995 — V. I. Mordvinceva, I. V. Sergackov, *Bogatoe sarmatskoe pogrebenie u stancii Berdija*, RA 4, 114–124.
Mordvinceva, Trejster 2007 — V. Mordvinceva, M. Trejster, Proizvedenija torevtiki i juvelirnogo iskusstva v Severnom Pričernomor'e 2 v. do n. e. – 2 v . n. e., I–III, Simferopol'–Bonn.
Morintz, Ionescu 1968 — S. Morintz, B. Ionescu, *Cercetări arheologice în împrejurimile oraşului Oltenița (1958–1967)*, SCIV 19, 1, 95–128.
Muhopad 1986 — S. E. Muhopad, *Sarmatskie pogrebenija s bronzovymi kotlami v Orel'–Samarskom meždureč'e*, Problemy arheologii Podneprov'ja, Dnepropetrovsk, 136–143.
Nuber 1972 — H. U. Nuber, *Kanne und Griffschale. Ihr Gebrauch im täglichen Leben und die Beigabe in Gräbern der römischen Kaiserzeit*, BerRGK 53, 1–232.
Opreanu 1998 — C. H. Opreanu, Dacia romană şi barbaricum, Timişoara.
Orlov, Skoryj 1989 — K. K. Orlov, S. A. Skoryj, *Komplex z bronzovym posudom ryms'kogo času z pohovannja v Central'nomu Krymu*, Arheologija (Kiev) 2, 63–73.
Petrovszky 1993 — R. Petrovszky, *Studien zu römischen Bronzegefäßen mit Meisterstempelen*, KSARP 1, Buch am Erlbach.
Pfrommer 1993 — M. Pfrommer, Metalwork from the Hellenized East, Malibu.
Plantos 2005 — C. Plantos, *Observații pe marginea a două piese din bronz din aşezarea getică de la Răcătău (jud. Bacău)*, Carpica 34, 103–114.
Polin 1992 — S. V. Polin, Ot Skifii k Sarmatii, Kiev.
Popa 2008 — Al. Popa, *„APRI·SAC[II]" vs. "BRISAC": Notă cu privire la ştampila producătorului strecurătorii de bronz de la Olăneşti*, EN 18, 207–211.
Popescu 1948 — D. Popescu, *Nouveaux trésors gèto–daces en argent*, Dacia 11–12, 35–69.
Popescu 1958 — D. Popescu, *La trésor dace de Sîncrăieni*, Dacia N. S. 2, 167–206.
Radnóti 1938 — A. Radnóti, *Die römischen Bronzegefässe von Pannonien*, Dissertationes Pannoniciae, Ser. II, nr. 6, Budapest–Leipzig.
Raev 1977 — B. A. Raev, *Les* "*Blechkannen*" *de province et leurs prototypes italiques*, Actes du IV–e Coloque International sur les bronzes antiques (17–21 mai 1976). Annales de l'Université Jean Monlin Lettres. Lyon, 155–162.

Raev 1977a — B. A. Raev, *Die Bronzegefäße der römischen Kaiserzeit in Trakien und Mösien*, BerRGK 58, 2, 605–642.
Raev 1979 — B. A. Raev, *Novoe pogrebenie s rimskim importom v Nižnem Podon'e*, SA 4, 201–211.
Raev 1986 — B. A. Raev, *Celtic "Jockey–cap" helmets in the Don area*, Roman Imports in the Lower Don Basin (B. A. Raev), BAR IS 278, Oxford, 85–86.
Raev 1987 — B. A. Raev, *Nerimskie centry proizvodstva „rimskogo"serebra (po nahodkam v sarmatskih kurganah pervyh vekov n. e.)*, PAS, 2, Kemerovo, 119–121.
Raev 1988 — B. A. Raev, *Bronzovyj šlem iz kolekcii Novočerkasskogo muzeja*, KSIA, 194, 36–39.
Raev 1994 — B. A. Raev, *Bronze vessels of the late La Tène period from Sarmatia*, Akten des 10. Internationalen Tagung über antike Bronzen, Freiburg, 18–22 Juli 1988, Stuttgart, 347–353.
Raev, Simonenko, Trejster 1990 — B. A. Raev, A. V. Simonenko, M. Ju. Trejster, *Etrussko–italijskie i kel'tskie šlemy v Vostočnoj Evrope*, Drevnie pamjatniki Kubani, Krasnodar, 117–135, 215–222.
Raev, Simonenko, Treister 1991 — B. A. Raev, A. V. Simonenko, M. Ju. Treister, *Etrusco–Italic and Celtic Helmetes in Eastern Europe*, JRGZM, 38, 2, 465–496.
Romanjuk, Symonenko 2001 — L. M. Romanjuk, O. V. Symonenko, *Sarmats'kyj komplex iz s. Zapruddja na Serednij Naddniprjanščyni*, Arheologija (Kiev) 1, 19–28.
Rostovcev 1925 — M. I. Rostovcev, *Skifija i Bospor*, Petrograd.
Rostovcev 1993 — M. I. Rostovcev, *Sarmatskie i indo–skifskie drevnosti*, PA, 5, 39–56.
Rostowzew 1931 — M. Rostowzew, Skythien und der Bosporus, Berlin, 1931.
Sanie 1973 — S. Sanie, *Importuri elenistice şi romane în câteva cetăţi şi aşezări dacice din Moldova*, SCIVA, 24, 3, 407–434.
Sanie 1981 — S. Sanie, Civilizația romană la est de Carpați şi romanitatea pe teritoriul Moldovei (sec. II î. e. n. –III e. n.), Iaşi, 1981.
Sergeev 1956 — G. P. Sergeev, *Nahodki mednyh sosudov na teritorii Moldavii*, Izvestija Moldavskogo filiala AN SSSR, 4 (31), 135–139.
Shchukin 1989 — M. B. Shchukin, Rome and the Barbarians in Central and Eastern Europe 1st Century B. C. – 1st Century A. D. BAR IS 542, Oxford.
Simonenko 1982 — A. V. Simonenko, *O pozdneskifskih nalobnikah*, Drevnosti stepnoj Skifii, Kiev, 237–245.
Simonenko 1986 — A. V. Simonenko, *Pizn'oskifs'kyj komplex z s. Mar'ivka Mykolaivs'koi obl.*, în Arheologija (Kiev) 55, 63–68.
Simonenko 1987 — A. V. Simonenko, *Proniknovenie sarmatov v Severnoe Pričernomor'e (o ranne sarmatskih pogrebenijah Ukrainy)*, Problemy arheologij stepnoj Evrazij II, Kemerovo, 121–124.
Simonenko 1994 — A. V. Simonenko, *The Problem of the Sarmatian Penetration in the North Pontic Area according to Archaeological Data*, Il Mar Nero I, Bucureşti, 99–134.
Simonenko 1997 — A. V. Simonenko, *Eine sarmatische Bestattung vom Südlichen Bug*, Eurasia Antiqua 3, 389–407.
Simonenko 1998 — A. V. Simonenko, *Šlemy v komplexe vooruženija sarmatov i pozdnih skifov*, Voennaja Arheologija. Oružie i voennoe delo v istoričeskoj i social'noj perspektive, Sankt–Peterburg, 164–167.
Simonenko 1999 — A. V. Simonenko, *Sarmaty Severnogo Pričernomor'ja. Hronologija, periodizacija i etno–političeskaja istorija*, Disertacija na soiskanie učenoj stepeni doktora istoričeskih nauk (mss.), Kiev.
Simonenko 2001 — A. V. Simonenko, *Bewaffnung und Kriegswesen der Sarmaten und späten Skythen im nördlichen Schwarzmeergebiet*, Eurasia Antiqua 7, 187–327.
Simonenko 2002 — A. V. Simonenko, *Latenskij i rimskij import v sarmatskih pogrebenijah Severnogo Pričernomor'ja*, Antičnaja civilizacija i varvarskij mir. Materialy VIII arheologičeskogo seminara, Krasnodar, 94–99.
Simonenko 2008 — A. Simonenko, *Römische Importe in sarmatischen Denkmälern des nördlichen Schwarzmeergebietes*, p. 1–94, Pl. 1–168, în A. Simonenko, I. I. Marčenko, N. Ju. Limberis, Römishe Importe in sarmatischen und maiotischen Gräbern zwischen unterer Donau und Kuban. Archäologie in Eurasien 25, Mainz.
Simonenko, Lobaj 1991 — A. V. Simonenko, B. I. Lobaj, Sarmaty Severo–Zapodnogo Pričernomor'ja v I v. n. e. (pogrebenie znati u s. Porogi), Kiev.

Skripkin 1984 — A. S. Skripkin, *Dva pogrebenija rannego železnogo veka iz Prikuban'ja*, Drevnosti Evrazii v skifo–sarmatskoe vremea, Moskva, 218–224.
Smirnov 1984 — K. F. Smirnov, Sarmaty i utverždenie ih političeskogo gospodstva v Skifii, Moskva.
Spicyn 1909 — A. Spicyn, *Falary Južnoi Rossii*, IAK 29, 18–53.
Strong 1966 — D. E. Strong, Greek and Roman Gold and Silver Plate, London.
Šapovalov 1973 — T. O. Šapovalov, *Sarmats'ki pohovannja poblyzu s. Novolugans'ke*, Arheologija (Kiev) 8, 82–88.
Šepko 1987 — L. G. Šepko, *Pozdnesarmatskie kurgany v Severnom Priazov'e*, SA, 4, 158–173.
Šilov 1975 — V. P. Šilov, Očerki po istorii drevnih plemen Nižnego Povolž'ja, Leningrad.
Tassinari 1975 — S. Tassinari, *La Vaissele de bronze romaine et provinciale au Musée des Antiquités Nationales*, XXIX–e Suppl. à "Gallia", Paris.
Tassinari 1993 — S. Tassinari, Il vasellame bronzeo di Pompei, Roma.
Treister 1993 — M. Ju. Treister, *The Celts in the north Pontic area*: *a reassessment*, Antiquity 67, 789–804.
Trejster 1992 — M. Ju. Trejster, *Kel'ty u Pyvničnomu Pryčornomor'i*, Arheologija (Kiev) 2, 37–51.
Trejster 1994 — M. Ju. Trejster, *Sarmatskaja škola hudožestvenoj toreutiki (K otkrytiju serviza iz Kosiki)*, VDI 1, 172–203.
Velkov, Danov 1938 — Iv. Velkov, Hr. Danov, *Novootkritii starini*, IAI 12.
Vinogradov 1994 — Ju. G. Vinogradov, *Očerki voenno–političeskoj istorii sarmatov v I v. n. e.*, VDI 2, 151–170.
Volkov, Guguev 1986 — I. V. Volkov, Yu. K. Guguev, A Late Sarmatian burial in Rostov–on Don, Roman Imports in the Lower Don Basin (ed. B. A. Raev), BAR IS 278, Oxford, 73–74.
Waurick 1988 — G. Waurick, *Helme der hellenistischen Zeit und ihre Vorläufer*, Antike Helme. Monographien RGZM, 14, 151–180.
Wegewitz 1982 — W. Wegewitz, *Ein Bronzeeimer der Spätlatènezeit vom Greifensee*, HA, 13, 50, 39–48.
Werner 1954 — J. Werner, *Die Bronzekanne von Kelheim*, BVB 20, 43–73.
Wielowiejski 1977 — J. Wielowiejski, *Research on Roman Metal Vessels in the Last Thrity Years (1946–1975)*, ArchPolona 18, 137–172.
Wielowiejski 1985 — J. Wielowiejski, *Die spätkeltischen und römischen Bronzegefäße in Polen*, BerRGK 66, 123–320.
Willers 1907 — H. Willers, Neue Untersuchungen über die römische Bronzeindustrie von Capua und von Niedergermanien, besonders auf die Funde aus Deutschland und dem Norden hin, Hannover–Leipzig.

LISTA ILUSTRAŢIILOR

Fig. 1. Cupe de argint (1–2) şi situle din bronz (3–6). 1. Bulahovka; 2. Velikoploskoe (după Bârcă 2006a); 3. Veseloja Dolina; 4. Bădragii Noi (după Bârcă 2006); 5. Novočerkassk; 6. Mar'evka (după Bârcă 2006a).
Fig. 2. Cupe din argint. 1. Porogi T 2 M 1; 2. Hohlač; 3. Vysočino; 4. Migulinsk (după Simonenko, Lobaj 1991); 5. Kosika (după Trejster 1994); 6. Berdija (după Mordvinceva, Sergackov 1995).
Fig. 3. Reprezentarea de pe cupa din argint din mormântul sarmatic de la Kosika (după Trejster 1994).
Fig. 4. Vase din argint şi bronz (3). Căni (1, 4), skyphos (2), situlă (3), pahare (5–7). 1. Vesnjanoe; 2–4. Sokolova Mogila; 5–6. Čuguno–Krepinka T 2 M 1; 7. Aktovo T 7 M 2 (după Simonenko 2008).
Fig. 5. Cazane din bronz, situle (6) şi căni (7). 1. Novo–Podkreaž; 2. Čuguno–Krepinka T 2 M 1; 3. Novolugansk; 4. Voskresenki (după Bârcă, Symonenko 2009); 5. Ševčenko T 6 M 1; 6. Gradeška T 9 M 1; 7. Kotlovina I T 2 M 2 (după Simonenko 2008).
Fig. 6. Caserole din bronz. 1. Cobusca Veche; 2. Bădragii Vechi T 27 M 1; 3. Cuconeştii Vechi T 3 M 1 (după Bârcă 2006); 4. Ščučina T 235 M 1; 5. Čuguno–Krepinka T 2 M 1; 6. Cvetna (după Simonenko 2008).

Fig. 7. Castroane din bronz. 1. Cazaclia T 10 M 1; 2. Mocra T 2 M 2 (după Kašuba, Kurčatov, Ščerbakova 2001–2002); 3. Čuguno–Krepinka T 2 M 1(după Bârcă, Symonenko 2009); 4. Olăneşti T 4 M 4 (după Kurčatov, Bubulici 2003); 5. Ust'–Kamenka T 45 M 1 (după Simonenko 2008).
Fig. 8. Strecurători din bronz. 1. Olăneşti T 4 M 4 (după Bârcă 2001); 2. Čuguno–Krepinka T 2 M 1 (după Simonenko 2008).
Fig. 9. Căni din bronz. 1. Mocra T 2 M 2 (după Kašuba, Kurčatov, Ščerbakova 2001–2002); 2. Olăneşti T 4 M 4 (după Bârcă 2001); 3. Pavlovka; 4, 6. Čuguno–Krepinka T 2 M 1; 5. Cvetna (după Simonenko 2008).

LIST OF ILLUSTRATIONS

Fig. 1. Silver cups (1–2) and bronze situlae (3–6). 1. Bulahovka; 2. Velikoploskoe (after Bârcă 2006a); 3. Veseloja Dolina; 4. Bădragii Noi (after Bârcă 2006); 5. Novočerkassk; 6. Mar'evka (after Bârcă 2006a).
Fig. 2. Silver cups. 1. Porogi T 2 G 1; 2. Hohlač; 3. Vysočino; 4. Migulinsk (after Simonenko, Lobaj 1991); 5. Kosika(after Trejster 1994); 6. Berdija (after Mordvinceva, Sergackov 1995).
Fig. 3. Representation on the silver cup from the Sarmatian grave at Kosika (after M. Ju. Trejster 1994).
Fig. 4. Silver and bronze ware (3). Jugs (1, 4), skyphos (2), situla (3), beakers (5–7). 1. Vesnjanoe; 2–4. Sokolova Mogila; 5–6. Čuguno–Krepinka T 2 G 1; 7. Aktovo T 7 G 2 (after Simonenko 2008).
Fig. 5. Bronze cauldrons, situla (6) and jug (7). 1. Novo–Podkreaž; 2. Čuguno–Krepinka T 2 G 1; 3. Novolugansk; 4. Voskresenki (after Bârcă, Symonenko 2009); 5. Ševčenko T 6 G 1; 6. Gradeška T 9 G 1; 7. Kotlovina I T 2 G 2 (after Simonenko 2008).
Fig. 6. Bronze casseroles. 1. Cobusca Veche; 2. Bădragii Vechi T 27 G 1; 3. Cuconeştii Vechi T 3 G 1 (after Bârcă 2006); 4. Ščučina T 235 G 1; 5. Čuguno–Krepinka T 2 G 1; 6. Cvetna (after Simonenko 2008).
Fig. 7. Bronze deep bowls. 1. Cazaclia T 10 G 1; 2. Mocra T 2 G 2 (after Kašuba, Kurčatov, Ščerbakova 2001–2002); 3. Čuguno–Krepinka T 2 G 1 (after Bârcă, Symonenko 2009); 4. Olăneşti T 4 G 4 (after Kurčatov, Bubulici 2003); 5. Ust'–Kamenka T 45 G 1 (after Simonenko 2008).
Fig. 8. Bronze strainers. 1. Olăneşti T 4 G 4 (after Bârcă 2001); 2. Čuguno–Krepinka T 2 G 1 (after Simonenko 2008).
Fig. 9. Bronze jugs. 1. Mocra T 2 G 2 (after Kašuba, Kurčatov, Ščerbakova 2001–2002); 2. Olăneşti T 4 G 4 (after Bârcă 2001); 3. Pavlovka; 4, 6. Čuguno–Krepinka T 2 G 1; 5. Cvetna (after Simonenko 2008).

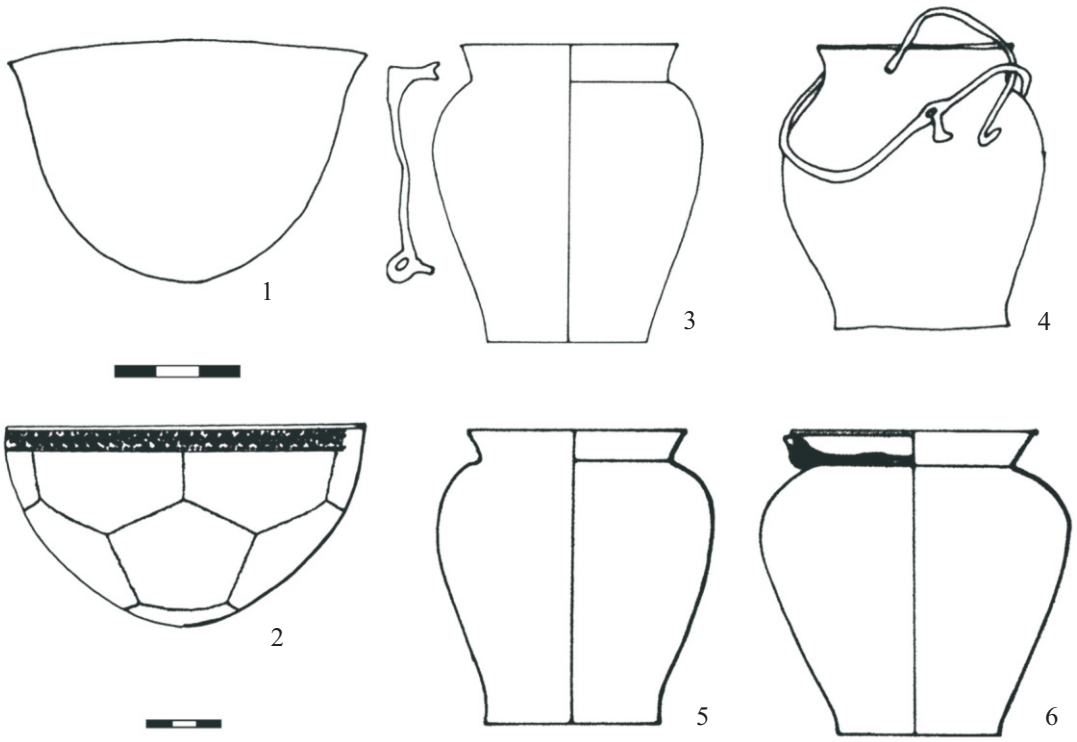

Fig. 1

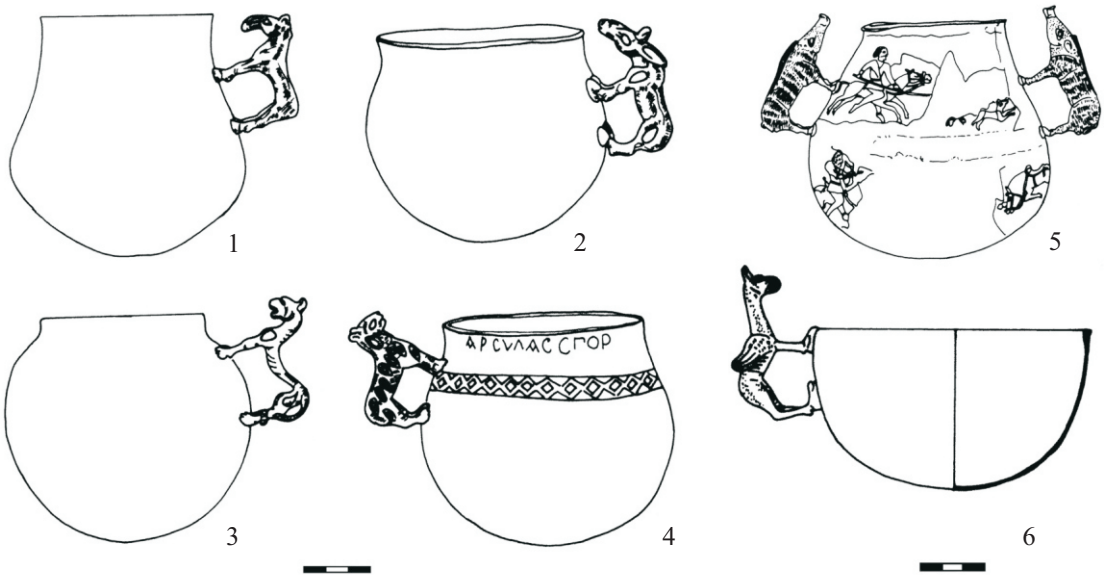

Fig. 2

Pl. 1

Fig. 3

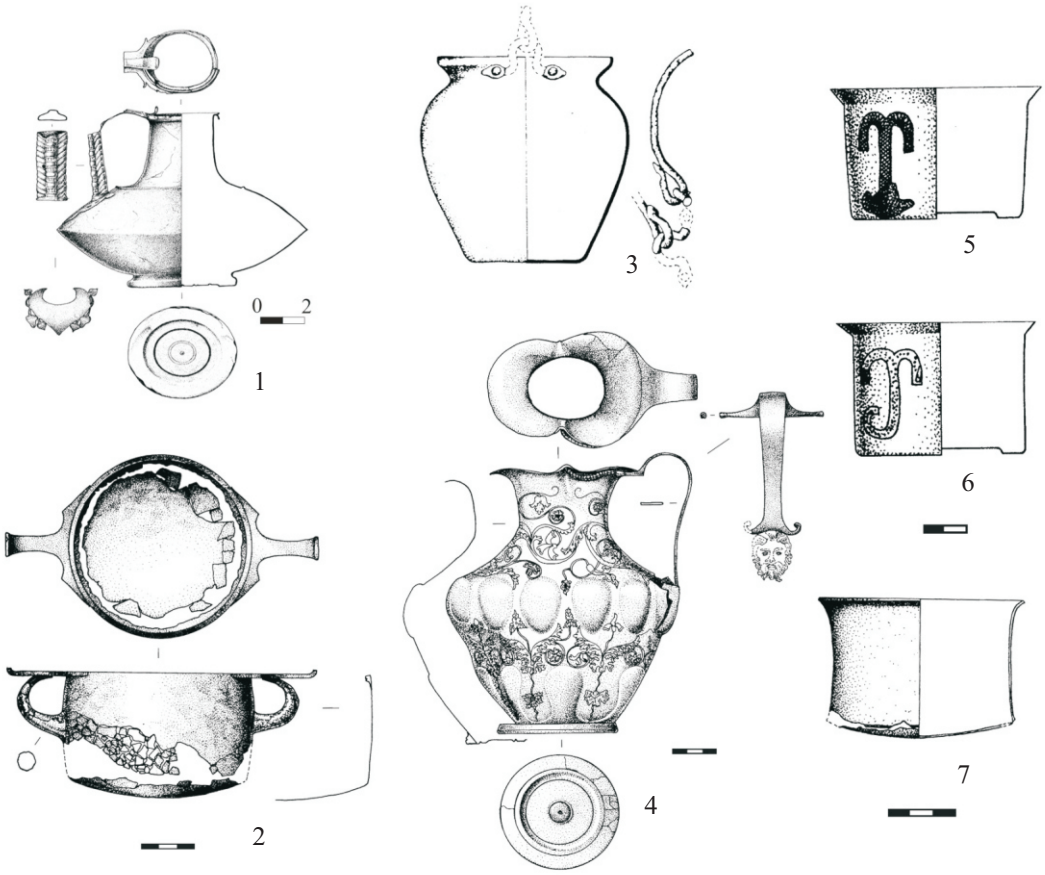

Fig. 4

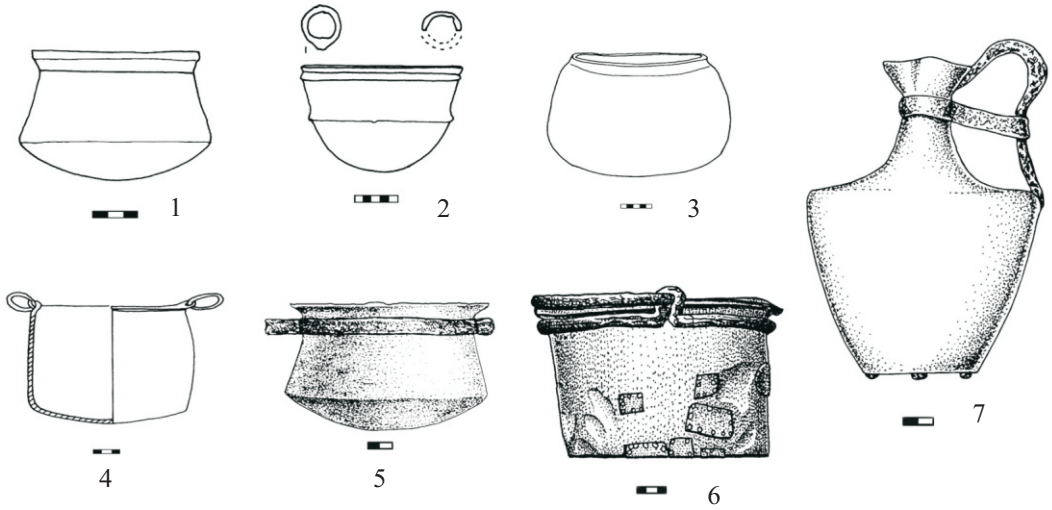

Fig. 5

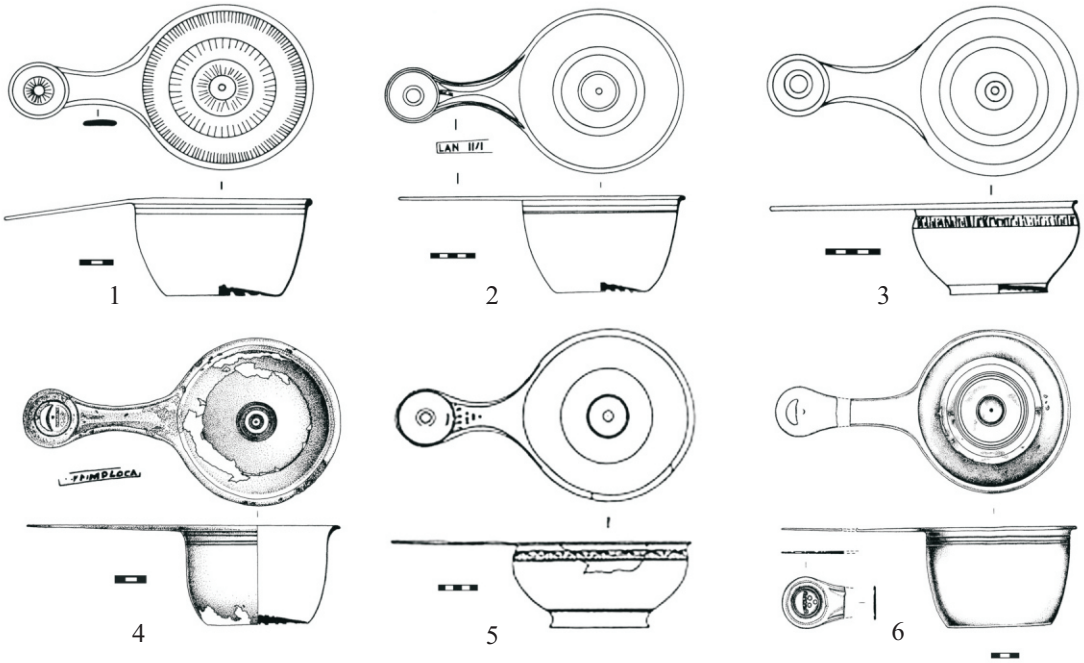

Fig. 6

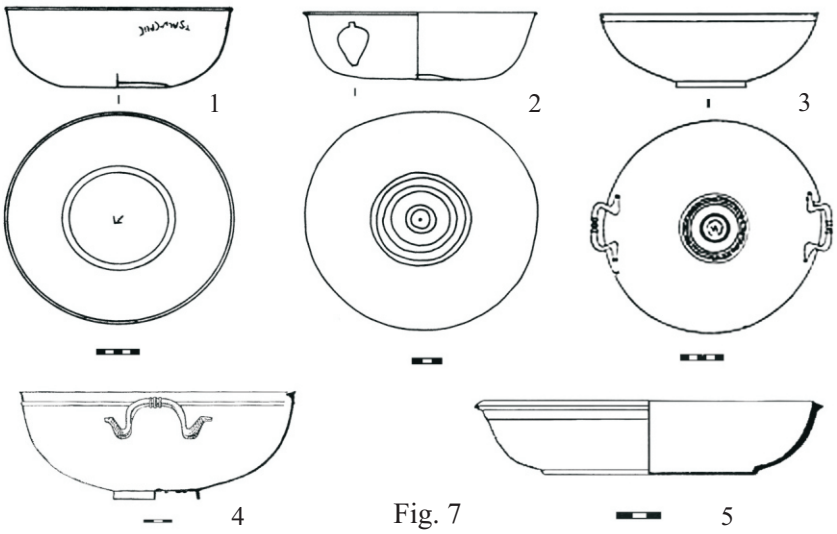

Fig. 7

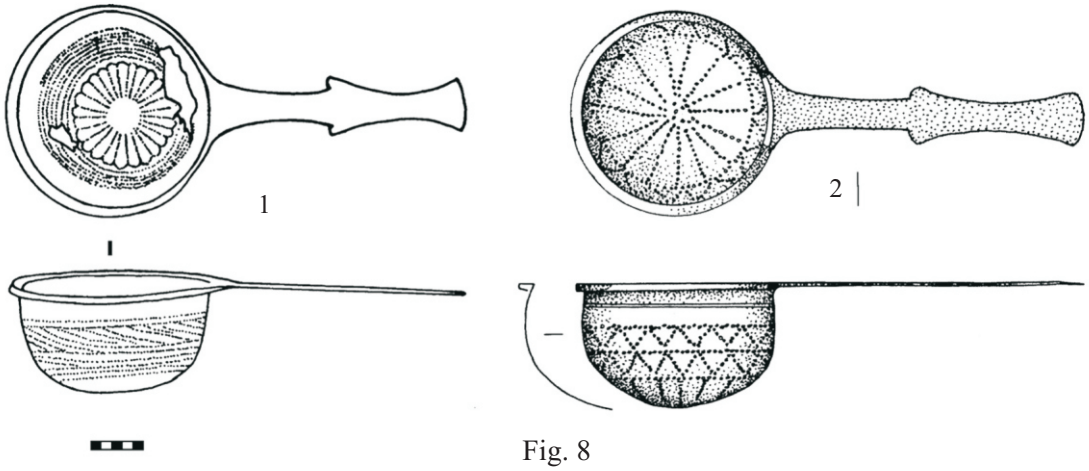

Fig. 8

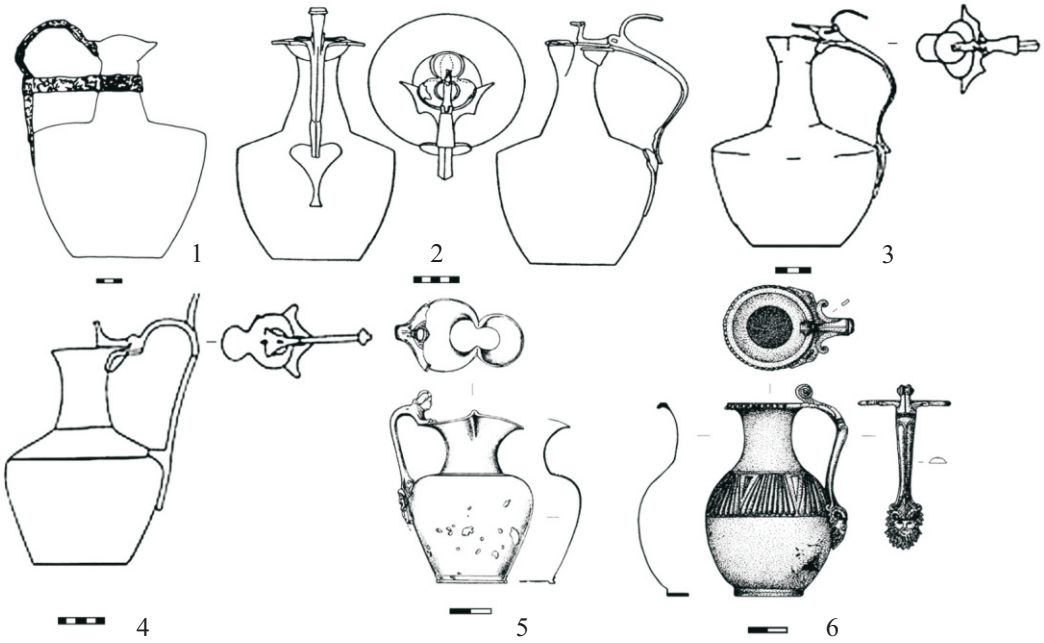

Fig. 9

Pl. 4